โครงการ : ปรับปรุงห้องมัลติมีเดีย ชั้น ๓R และพื้นที่สำนักงานชั้น ๖R
อาคารเฉลิมพระเกียรติ ๘๐ พรรษาฯ เทคนิคกรุงเทพ
แขวงทุ่งมหาเมฆ เขตสาทร กรุงเทพมหานคร จำนวน ๑ งาน

มหาวิทยาลัยเทคโนโลยีราชมงคลกรุงเทพ

สารบัญประกอบแบบ

สัญลักษณ์	รายละเอียด	สัญลักษณ์	รายละเอียด	สัญลักษณ์	รายละเอียด
AA–01	สารบัญประกอบแบบ		<u>ห้องมัลติมีเดีย ชั้น ๖R</u>		
AA–02	รายการประกอบแบบ	B–01	แบบแปลนชั้น6R (ก่อนปรับปรุง)		
AA–03	แผนที่ภายในมหาวิทยาลัย	B–02	แบบแปลนขอบเขตพื้นที่ปรับปรุงชั้น6R (ก่อนปรับปรุง)		
	<u>ห้องมัลติมีเดีย ชั้น ๓R</u>	B–03	แปลนพื้นที่ปรับปรุง ชั้น6R (ก่อนปรับปรุง)		
A–01	แบบแปลนชั้น3R (ก่อนปรับปรุง)	B–04	แปลนฝ้าเพดาน ชั้น6R (ก่อนปรับปรุง)		
A–02	แบบแปลนขอบเขตพื้นที่ปรับปรุงชั้น3R (ก่อนปรับปรุง)	B–05	แปลนรื้อถอน ชั้น6R (ก่อนปรับปรุง)		
A–03	แปลนพื้นที่ปรับปรุง ชั้น3R (ก่อนปรับปรุง)	B–06	แปลน ชั้น6R (หลังปรับปรุง)		
A–04	แปลนฝ้าเพดาน ชั้น3R (ก่อนปรับปรุง)	B–07	แปลนผนัง ชั้น6R (หลังปรับปรุง)		
A–05	แปลนรื้อถอน ชั้น3R (ก่อนปรับปรุง)	B–08	แปลนพื้น ชั้น6R (หลังปรับปรุง)		
A–06	แปลน ชั้น3R (หลังปรับปรุง)	B–09	แปลนฝ้าเพดาน ชั้น6R (หลังปรับปรุง)		
A–07	แปลนผนัง ชั้น3R (หลังปรับปรุง)	B–10	รูปตัด A		
A–08	แปลนพื้น ชั้น3R (หลังปรับปรุง)	B–11	รูปตัด B		
A–09	แปลนฝ้าเพดาน ชั้น3R (หลังปรับปรุง)	B–12	รูปตัด C		
A–10	รูปด้าน A,B	B–13	แบบขยายประตู,หน้าต่าง 1		
A–11	รูปด้าน C,D,E	B–14	แบบขยายตัวหนังสือชื่อหน่วยงาน		
A–12	รูปตัด A,B				
A–13	แบบขยายประตู,หน้าต่าง 1				
A–14	แบบขยายประตู,หน้าต่าง 2				
A–15	แบบขยายประตู,หน้าต่าง 3				
A–16	แบบขยายผนังดูดซับเสียง				
A–17	แบบขยายรูปตัด C				
A–18	แบบขยายป้ายชื่อห้อง แบบ A				
A–19	แบบขยายป้ายชื่อห้อง แบบ B				
A–20	แบบขยายป้ายชื่อหน้าทางเข้าห้อง				

หมายเหตุ : ระยะ หรือ ตำแหน่งต่างๆที่แสดงในแบบ ใช้เพื่อประกอบการจัดทำแบบเท่านั้น ให้ผู้รับจ้างสำรวจหน้างานเสร็จก่อนดำเนินการ/เสนอราคา

มหาวิทยาลัยเทคโนโลยีราชมงคลกรุงเทพ

ชื่อโครงการ :
ปรับปรุงห้องมัลติมีเดีย ชั้น ๓R และพื้นที่สำนักงานชั้น ๖R อาคารเฉลิมพระเกียรติ ๘๐ พรรษาฯ เทคนิคกรุงเทพ แขวงทุ่งมหาเมฆ เขตสาทร กรุงเทพมหานคร จำนวน ๑ งาน

อธิการบดี มหาวิทยาลัยเทคโนโลยีราชมงคลกรุงเทพ	ลายเซ็น
รองศาสตราจารย์พิชัย จันทร์มณี	
รองอธิการบดี มหาวิทยาลัยเทคโนโลยีราชมงคลกรุงเทพ	ลายเซ็น
ผู้ช่วยศาสตราจารย์ชีชวาลย์ สุขมั่น	

คณะกรรมการจัดทำแบบรูปรายการงานก่อสร้าง

1.) ผู้ช่วยศาสตราจารย์ศุศัยรู่ กมลชันติธร ลายเซ็น :	ประธานกรรมการ
2.) ผู้ช่วยศาสตราจารย์วุฒิวัฒน์ คงรัตนประเสริฐ ลายเซ็น :	กรรมการ
3.) นายพิเชษฐ ทองพริก ลายเซ็น :	กรรมการ
4.) นายคลภิลาภ อัศวชัยสุวิกรม ลายเซ็น :	กรรมการ
5.) นางสาวเพียงเพ็ญ อภัยพัฒตร์ ลายเซ็น :	กรรมการและเลขานุการ

คณะกรรมการตรวจรับแบบ

1.) ผู้ช่วยศาสตราจารย์วิโรจน์ เลิศอีระชาญชัย ลายเซ็น :	ประธานกรรมการ
2.) ผู้ช่วยศาสตราจารย์วุฒิวัฒน์ คงรัตนประเสริฐ ลายเซ็น :	กรรมการ
3.) นายคลภิลาภ อัศวชัยสุวิกรม ลายเซ็น :	กรรมการและเลขานุการ

แสดงแบบ :

สารบัญประกอบแบบ

มาตราส่วน :	วันที่ :
NTS	
แผ่นที่ :	รวม :
AA–01	47

รายการประกอบแบบ

สัญลักษณ์	รายละเอียด
	<u>หมวดงานผนัง</u>
P1	ผนังเดิม ไม่มีการปรับปรุง
P1A	ผนังเดิมขัด/ขูดลอกสีเดิม โป๊วซ่อมแซมรอยแตกร้าว พร้อมทาสีน้ำอะครีลิค
P1B	ผนังติด WALLPAPER เดิม
P2	ผนังโครงเคร่าเหล็กชุบสังกะสีกรุยิปซัมบอร์ด หนา 12 มม. ฉาบเรียบทาสี ภายในติดตั้งฉนวนกันเสียง ขนาดไม่น้อยกว่า 600x1200x50 มม.
P3	ผนังโครงเคร่าเหล็กชุบสังกะสีกรุยิปซัมบอร์ด หนา 9 มม. ฉาบเรียบทาสี
P4	ผนังกรุแผ่นฉนวนซับเสียงหุ้มผ้า ขนาด 300x300 มม. ความหนาไม่น้อยกว่า 25 มม.
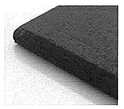 *ภาพตัวอย่าง*	
	<u>หมวดงานพื้น</u>
F1	พื้นกระเบื้องยางเดิม
F2	พื้นยกระดับเดิม
F3	พื้นกระเบื้องยางลายไม้ ความหนาไม่น้อยกว่า 2 มม. (เลือกสี/ลายภายหลัง)
SK1	บัวเชิงผนัง PVC ลายไม้ ขนาด 4" ความหนาไม่น้อยกว่า 10 มม.
SK2	บัวเชิงผนัง PVC สีดำ ขนาด 4" ความหนาไม่น้อยกว่า 6 มม.
SK3	บัวเชิงผนัง PVC สีใกล้เคียงของเดิม ขนาด 4" ความหนาไม่น้อยกว่า 6 มม.

สัญลักษณ์	รายละเอียด
	<u>หมวดงานผ้าเพดาน</u>
C1	ผ้าเพดานโครง T-BAR แผ่นอะคูสติก 60x120 ซม. เดิม
C1.2	ผ้าเพดานโครง T-BAR แผ่นอะคูสติก 60x60 ซม. เดิม
C1.3	ผ้าเพดานยิปซัมบอร์ดฉาบเรียบ เดิม
C1.4	ผ้าเพดานแขวน เดิม
C1.5	ผ้าเพดานท้องพื้น เดิม

สัญลักษณ์	รายละเอียด
A A-02	แสดงชื่อรูปด้าน แสดงเลขที่แผ่นรูปด้าน
A A-12	แสดงชื่อรูปตัด แสดงเลขที่แผ่นรูปตัด
	สัญลักษณ์แปลน ผนังโครงเคร่าเหล็กชุบสังกะสีกรุยิปซัมบอร์ด หนา 12 มม. ฉาบเรียบทาสี
	สัญลักษณ์รูปตัด ผนังโครงเคร่าเหล็กชุบสังกะสีกรุยิปซัมบอร์ด หนา 12 มม. ฉาบเรียบทาสี ภายในติดตั้งฉนวนกันเสียง ขนาดไม่น้อยกว่า 600x1200x50 มม.
xx.xx	แสดงระยะ ริม ถึง ริม
xx.xx	แสดงระยะ กึ่งกลาง ถึง กึ่งกลาง

หมายเหตุ : ระยะ หรือ ตำแหน่งต่างๆที่แสดงในแบบ ใช้เพื่อประกอบการจัดทำแบบเท่านั้น ให้ผู้รับจ้างสำรวจหน้างานเสร็จก่อนดำเนินการ/เสนอราคา

มหาวิทยาลัยเทคโนโลยีราชมงคลกรุงเทพ

ชื่อโครงการ :
ปรับปรุงห้องมัลติมีเดีย ชั้น ๑R และพื้นที่สำนักงานชั้น ๖R อาคารเฉลิมพระเกียรติ ๘๐ พรรษาฯ เทคนิคกรุงเทพ แขวงทุ่งมหาเมฆ เขตสาทร กรุงเทพมหานคร จำนวน ๑ งาน

อธิการบดี มหาวิทยาลัยเทคโนโลยีราชมงคลกรุงเทพ	ลายเซ็น
รองศาสตราจารย์พิชัย จันทร์มณี	
รองอธิการบดี มหาวิทยาลัยเทคโนโลยีราชมงคลกรุงเทพ	ลายเซ็น
ผู้ช่วยศาสตราจารย์ชัชวาลย์ สุธมั่น	

คณะกรรมการจัดทำแบบรูปรายการงานก่อสร้าง

1.) ผู้ช่วยศาสตราจารย์ยุติศิยรู กมลชับดิธร ลายเซ็น :	ประธานกรรมการ
2.) ผู้ช่วยศาสตราจารย์วุฒิวัฒน์ คงรัตนประเสริฐ ลายเซ็น :	กรรมการ
3.) นายพิเชษฐ ทองพริก ลายเซ็น :	กรรมการ
4.) นายดลภิลาภ อัศวชัยสุวิกรม ลายเซ็น :	กรรมการ
5.) นางสาวเพียงเพ็ญ อภัยพัฒตร์ ลายเซ็น :	กรรมการและเลขานุการ

คณะกรรมการตรวจรับแบบ

1.) ผู้ช่วยศาสตราจารย์วิโรจน์ เลิศธีระชาญชัย ลายเซ็น :	ประธานกรรมการ
2.) ผู้ช่วยศาสตราจารย์วุฒิวัฒน์ คงรัตนประเสริฐ ลายเซ็น :	กรรมการ
3.) นายดลภิลาภ อัศวชัยสุวิกรม ลายเซ็น :	กรรมการและเลขานุการ

แสดงแบบ :
รายการประกอบแบบ

มาตราส่วน :	วันที่ :
NTS	
แผ่นที่ :	รวม :
AA-02	47

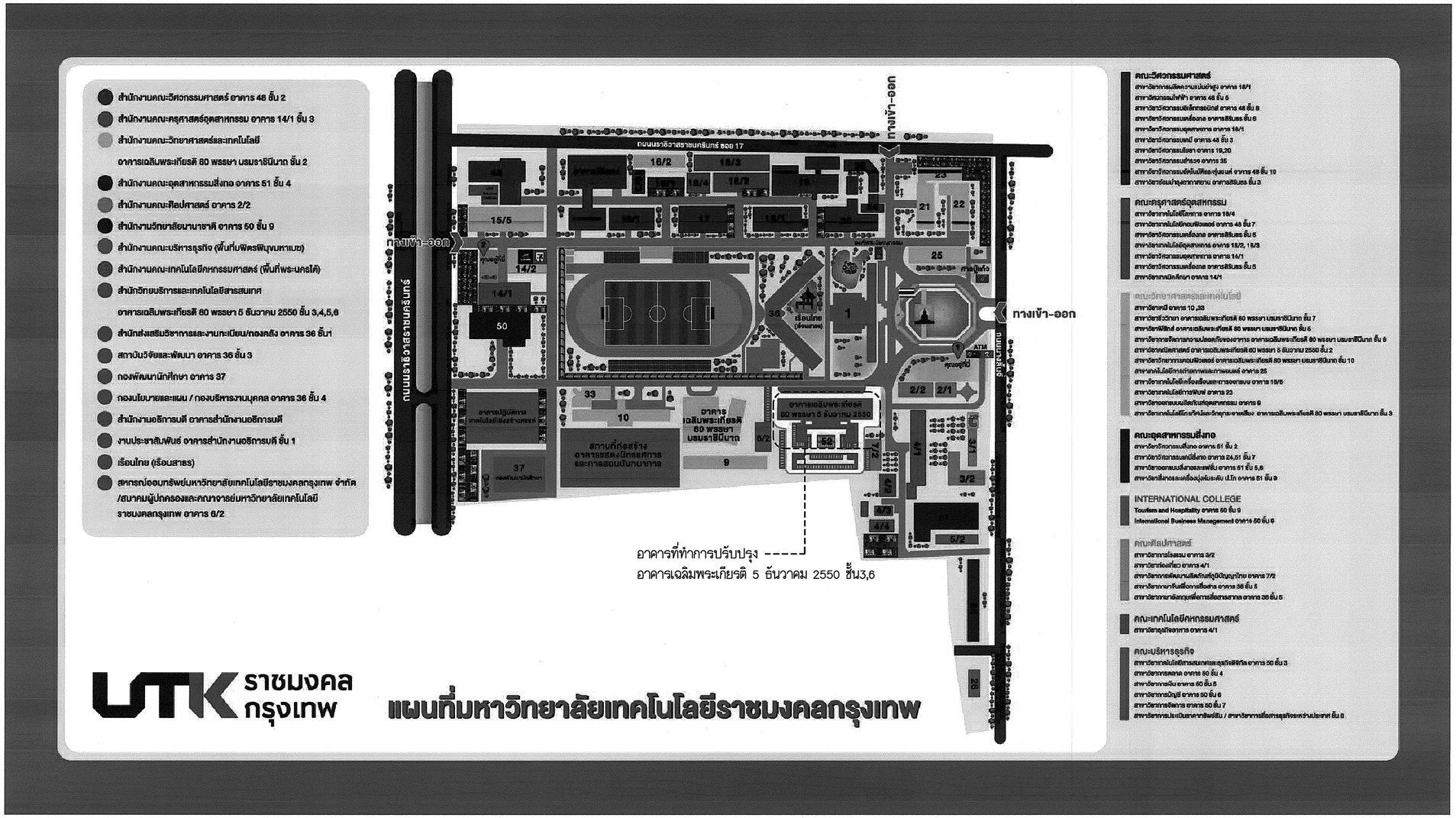

แผนที่ภายในมหาวิทยาลัย

SCALE : NTS

หมายเหตุ : ระยะ หรือ ตำแหน่งต่างๆที่แสดงในแบบ ใช้เพื่อประกอบการจัดทำแบบเท่านั้น ให้ผู้รับจ้างสำรวจหน้างานเสร็จก่อนดำเนินการ/เสนอราคา

มหาวิทยาลัยเทคโนโลยีราชมงคลกรุงเทพ

ชื่อโครงการ :

ปรับปรุงห้องมัลติมีเดีย ชั้น ๓R และพื้นที่สำนักงานชั้น ๖R อาคารเฉลิมพระเกียรติ ๘๐ พรรษาฯ เทคนิคกรุงเทพ แขวงทุ่งมหาเมฆ เขตสาทร กรุงเทพมหานคร จำนวน ๑ งาน

อธิการบดี มหาวิทยาลัยเทคโนโลยีราชมงคลกรุงเทพ	ลายเซ็น
รองศาสตราจารย์พิชัย จันทร์มณี	
รองอธิการบดี มหาวิทยาลัยเทคโนโลยีราชมงคลกรุงเทพ	ลายเซ็น
ผู้ช่วยศาสตราจารย์ชัชวาลย์ สุธมั่น	

คณะกรรมการจัดทำแบบรูปรายการงานก่อสร้าง

1.) ผู้ช่วยศาสตราจารย์ยุทัยยรู กมลชัยติธร ประธานกรรมการ
ลายเซ็น :

2.) ผู้ช่วยศาสตราจารย์วุฒิวัฒน์ คงรัตนประเสริฐ กรรมการ
ลายเซ็น :

3.) นายพิเชษฐ ทองพริก กรรมการ
ลายเซ็น :

4.) นายคณิภาภา อัศวชัยสุวิกรม กรรมการ
ลายเซ็น :

5.) นางสาวเพียงเพ็ญ อภัยพัสตร์ กรรมการและเลขานุการ
ลายเซ็น :

คณะกรรมการตรวจรับแบบ

1.) ผู้ช่วยศาสตราจารย์วิโรจน์ เลิศธีระชาญชัย ประธานกรรมการ
ลายเซ็น :

2.) ผู้ช่วยศาสตราจารย์วุฒิวัฒน์ คงรัตนประเสริฐ กรรมการ
ลายเซ็น :

3.) นายคณิภาภา อัศวชัยสุวิกรม กรรมการและเลขานุการ
ลายเซ็น :

แสดงแบบ :

แผนที่ภายในมหาวิทยาลัย

มาตราส่วน :	วันที่ :
NTS	
แผ่นที่ :	รวม :
AA-03	47

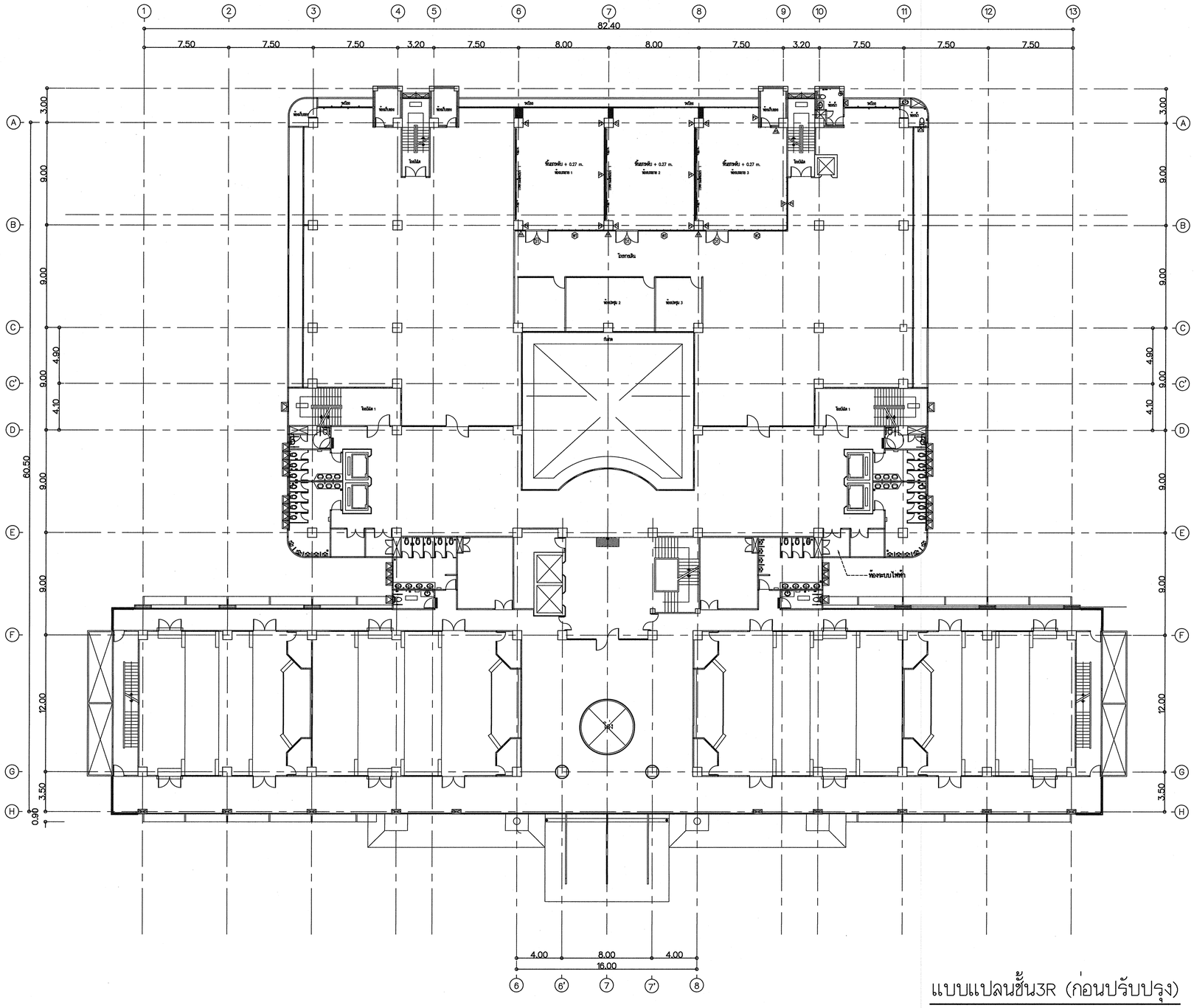

แบบแปลนชั้น3R (ก่อนปรับปรุง)

SCALE : 1:200

หมายเหตุ : ระยะ หรือ ตำแหน่งต่างๆที่แสดงในแบบ ใช้เพื่อประกอบการจัดทำแบบเท่านั้น ให้ผู้รับจ้างสำรวจหน้างานเสร็จก่อนดำเนินการ/เสนอราคา

มหาวิทยาลัยเทคโนโลยีราชมงคลกรุงเทพ

ชื่อโครงการ :

ปรับปรุงห้องมัลติมีเดีย ชั้น ๓R และพื้นที่สำนักงานชั้น ๖R อาคารเฉลิมพระเกียรติ ๘๐ พรรษาฯ เทคนิคกรุงเทพ แขวงทุ่งมหาเมฆ เขตสาทร กรุงเทพมหานคร จำนวน ๑ งาน

อธิการบดี มหาวิทยาลัยเทคโนโลยีราชมงคลกรุงเทพ	ลายเซ็น
รองศาสตราจารย์พิชัย จันทร์มณี	
รองอธิการบดี มหาวิทยาลัยเทคโนโลยีราชมงคลกรุงเทพ	ลายเซ็น
ผู้ช่วยศาสตราจารย์ชัชวาลย์ สุขมั่น	

คณะกรรมการจัดทำแบบรูปรายการงานก่อสร้าง

1.) ผู้ช่วยศาสตราจารย์ชูศักดิ์ กมลธันติธร ลายเซ็น :	ประธานกรรมการ
2.) ผู้ช่วยศาสตราจารย์วุฒิวัฒน์ คงรัตนประเสริฐ ลายเซ็น :	กรรมการ
3.) นายพิเชษฐ ทองพริก ลายเซ็น :	กรรมการ
4.) นายดลภิลาภ อัศวชัยสุวิกรม ลายเซ็น :	กรรมการ
5.) นางสาวเพียงเพ็ญ อุภัยพัฒตร์ ลายเซ็น :	กรรมการและเลขานุการ

คณะกรรมการตรวจรับแบบ

1.) ผู้ช่วยศาสตราจารย์วิโรจน์ เลิศธีระชาญชัย ลายเซ็น :	ประธานกรรมการ
2.) ผู้ช่วยศาสตราจารย์วุฒิวัฒน์ คงรัตนประเสริฐ ลายเซ็น :	กรรมการ
3.) นายดลภิลาภ อัศวชัยสุวิกรม ลายเซ็น :	กรรมการและเลขานุการ

แสดงแบบ :

แบบแปลนชั้น3R (ก่อนปรับปรุง)

มาตราส่วน :	วันที่ :
1:200	
แผ่นที่ :	รวม :
A-01	47

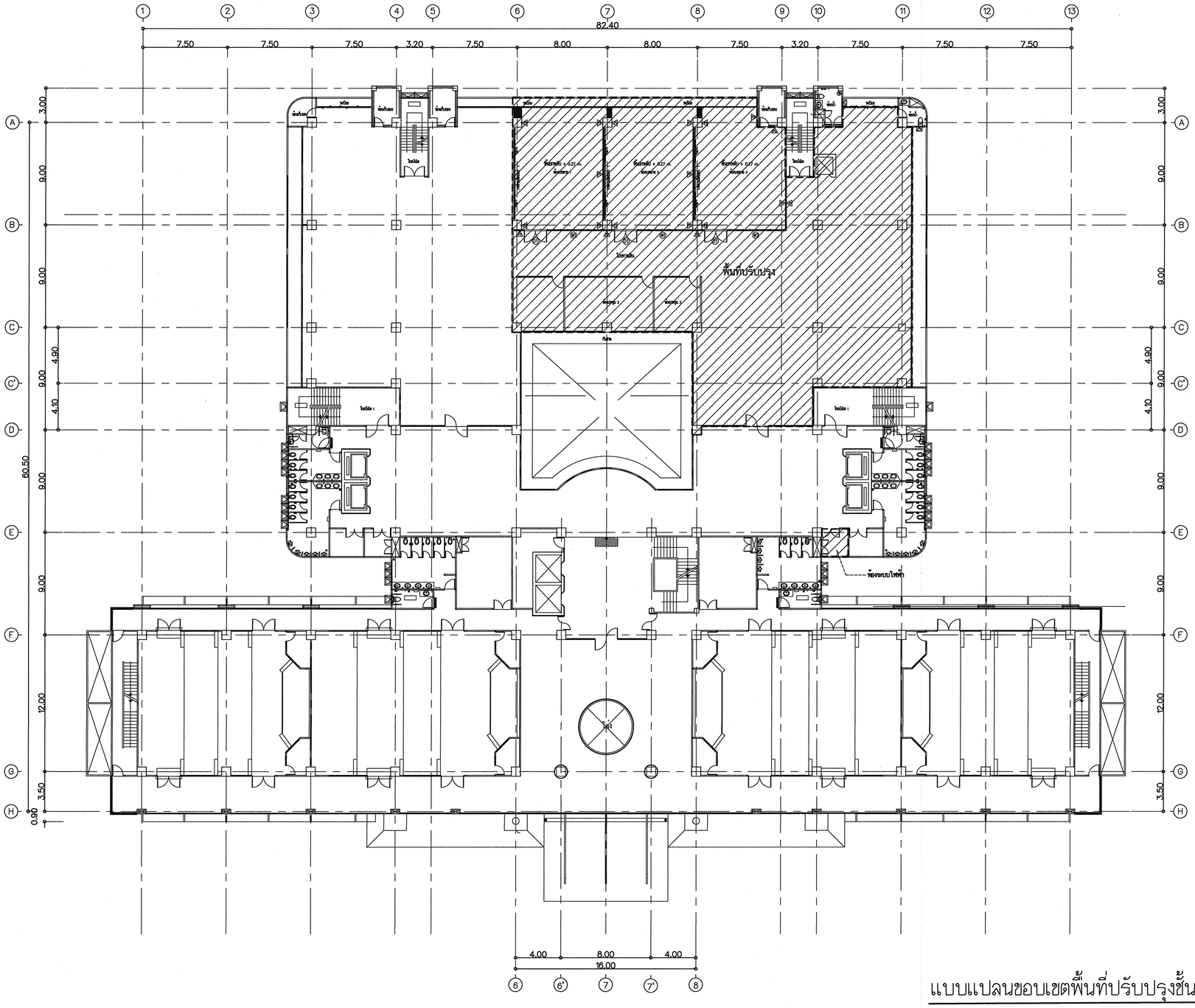

แบบแปลนขอบเขตพื้นที่ปรับปรุงชั้น3R (ก่อนปรับปรุง)

SCALE : 1:200

ขอบเขตพื้นที่ปรับปรุง

หมายเหตุ : ระยะ หรือ ตำแหน่งต่างๆที่แสดงในแบบ ใช้เพื่อประกอบการจัดทำแบบเท่านั้น ให้ผู้รับจ้างสำรวจหน้างานเสร็จก่อนดำเนินการ/เสนอราคา

มหาวิทยาลัยเทคโนโลยีราชมงคลกรุงเทพ

ชื่อโครงการ :

ปรับปรุงห้องมัลติมีเดีย ชั้น ๓R และพื้นที่สำนักงานชั้น ๖R อาคารเฉลิมพระเกียรติ ๘๐ พรรษาฯ เทคนิคกรุงเทพ แขวงทุ่งมหาเมฆ เขตสาทร กรุงเทพมหานคร จำนวน ๑ งาน

อธิการบดี มหาวิทยาลัยเทคโนโลยีราชมงคลกรุงเทพ	ลายเซ็น
รองศาสตราจารย์พิชัย จันทร์มณี	
รองอธิการบดี มหาวิทยาลัยเทคโนโลยีราชมงคลกรุงเทพ	ลายเซ็น
ผู้ช่วยศาสตราจารย์ชัชวาลย์ สุชมั่น	

คณะกรรมการจัดทำแบบรูปรายการงานก่อสร้าง

1.) ผู้ช่วยศาสตราจารย์ศุศักยธู กมลธันดิอร ลายเซ็น :	ประธานกรรมการ
2.) ผู้ช่วยศาสตราจารย์วุฒิวัฒน์ คงรัตนประเสริฐ ลายเซ็น :	กรรมการ
3.) นายพิเชษฐ ทองพริก ลายเซ็น :	กรรมการ
4.) นายตฤภิลาภ อัศวชัยสุวิกรม ลายเซ็น :	กรรมการ
5.) นางสาวเพียงเพ็ญ อภัยพักตร์ ลายเซ็น :	กรรมการและเลขานุการ

คณะกรรมการตรวจรับแบบ

1.) ผู้ช่วยศาสตราจารย์วิโรจน์ เลิศธีระชาญชัย ลายเซ็น :	ประธานกรรมการ
2.) ผู้ช่วยศาสตราจารย์วุฒิวัฒน์ คงรัตนประเสริฐ ลายเซ็น :	กรรมการ
3.) นายตฤภิลาภ อัศวชัยสุวิกรม ลายเซ็น :	กรรมการและเลขานุการ

แสดงแบบ :

แบบแปลนขอบเขตพื้นที่ปรับปรุง
ชั้น3R (ก่อนปรับปรุง)

มาตราส่วน :	วันที่ :
1:200	
แผ่นที่ :	รวม :
A-02	47

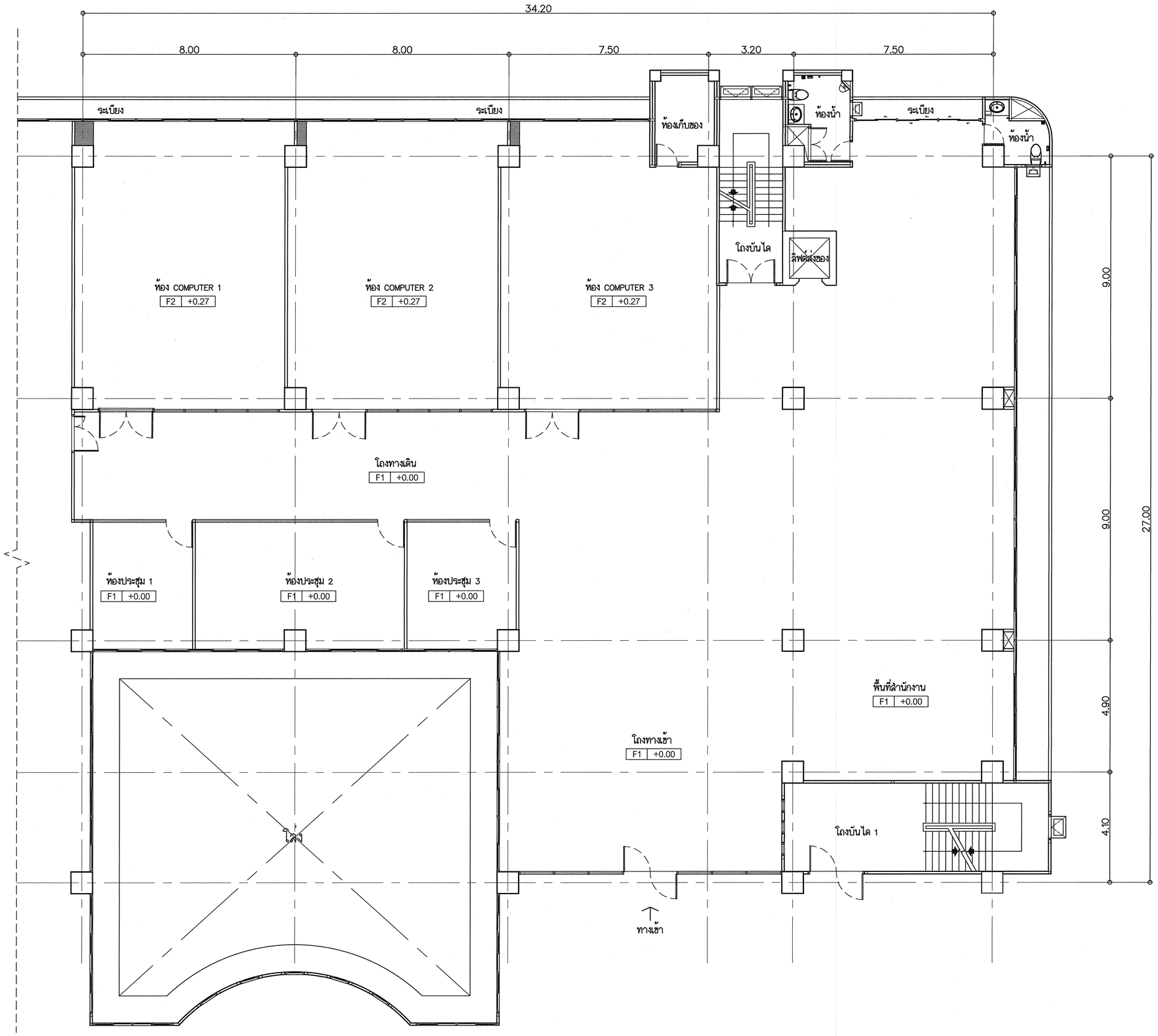

แปลนพื้นที่ปรับปรุง ชั้น3R (ก่อนปรับปรุง)

SCALE : 1:75

หมายเหตุ : ระยะ หรือ ตำแหน่งต่างๆที่แสดงในแบบ ใช้เพื่อประกอบการจัดทำแบบเท่านั้น ให้ผู้รับจ้างสำรวจหน้างานเสร็จก่อนดำเนินการ/เสนอราคา

มหาวิทยาลัยเทคโนโลยีราชมงคลกรุงเทพ

ชื่อโครงการ :

ปรับปรุงห้องมัลติมีเดีย ชั้น ๓R และพื้นที่สำนักงานชั้น ๖R อาคารเฉลิมพระเกียรติ ๘๐ พรรษาฯ เทคนิคกรุงเทพ แขวงทุ่งมหาเมฆ เขตสาทร กรุงเทพมหานคร จำนวน ๑ งาน

อธิการบดี มหาวิทยาลัยเทคโนโลยีราชมงคลกรุงเทพ	ลายเซ็น
รองศาสตราจารย์พิชัย จันทร์มณี	
รองอธิการบดี มหาวิทยาลัยเทคโนโลยีราชมงคลกรุงเทพ	ลายเซ็น
ผู้ช่วยศาสตราจารย์ชีชวาลย์ สุชมั่น	

คณะกรรมการจัดทำแบบรูปรายการงานก่อสร้าง

1.) ผู้ช่วยศาสตราจารย์ชูศักดิ์ กมลรัตนดิธร ลายเซ็น :	ประธานกรรมการ
2.) ผู้ช่วยศาสตราจารย์วุฒิวัฒน์ คงรัตนประเสริฐ ลายเซ็น :	กรรมการ
3.) นายพิเชษฐ ทองพริก ลายเซ็น :	กรรมการ
4.) นายดลภิลาภ อัศวชัยสุวิกรม ลายเซ็น :	กรรมการ
5.) นางสาวเพียงเพ็ญ อภัยพัฒร์ ลายเซ็น :	กรรมการและเลขานุการ

คณะกรรมการตรวจรับแบบ

1.) ผู้ช่วยศาสตราจารย์วิโรจน์ เลิศธีระชาญชัย ลายเซ็น :	ประธานกรรมการ
2.) ผู้ช่วยศาสตราจารย์วุฒิวัฒน์ คงรัตนประเสริฐ ลายเซ็น :	กรรมการ
3.) นายดลภิลาภ อัศวชัยสุวิกรม ลายเซ็น :	กรรมการและเลขานุการ

แสดงแบบ :

แปลนพื้นที่ปรับปรุง ชั้น3R
(ก่อนปรับปรุง)

มาตราส่วน :	วันที่ :
1:75	
แผ่นที่ :	รวม :
A-03	47

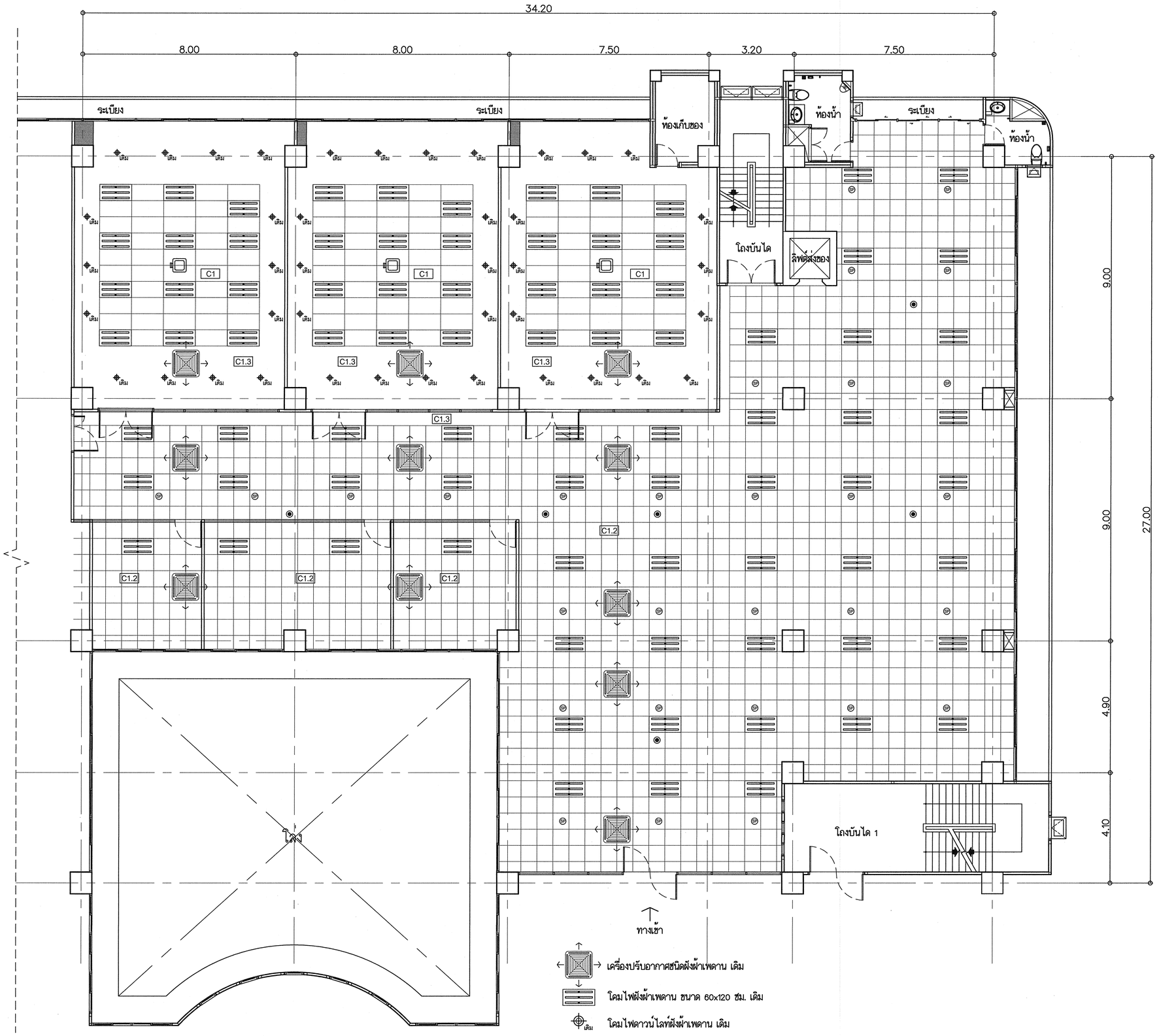

เครื่องปรับอากาศชนิดฝังฝ้าเพดาน เดิม

โคมไฟฝังฝ้าเพดาน ขนาด 60x120 ซม. เดิม

โคมไฟดาวน์ไลท์ฝังฝ้าเพดาน เดิม

Sprinkler เดิม

Smoke detector เดิม

เครื่องฉาย Projector เดิม

แปลนฝ้าเพดาน ชั้น3R (ก่อนปรับปรุง)

SCALE : 1:75

หมายเหตุ : ระยะ หรือ ตำแหน่งต่างๆที่แสดงในแบบ ใช้เพื่อประกอบการจัดทำแบบเท่านั้น ให้ผู้รับจ้างสำรวจหน้างานเสร็จก่อนดำเนินการ/เสนอราคา

มหาวิทยาลัยเทคโนโลยีราชมงคลกรุงเทพ

ชื่อโครงการ :

ปรับปรุงห้องมัลติมีเดีย ชั้น ๓R และพื้นที่สำนักงานชั้น ๖R อาคารเฉลิมพระเกียรติ ๘๐ พรรษาฯ เทคนิคกรุงเทพ แขวงทุ่งมหาเมฆ เขตสาทร กรุงเทพมหานคร จำนวน ๑ งาน

อธิการบดี มหาวิทยาลัยเทคโนโลยีราชมงคลกรุงเทพ	ลายเซ็น
รองศาสตราจารย์พิชัย จันทร์มณี	
รองอธิการบดี มหาวิทยาลัยเทคโนโลยีราชมงคลกรุงเทพ	ลายเซ็น
ผู้ช่วยศาสตราจารย์ชัชวาลย์ สุชมั่น	

คณะกรรมการจัดทำแบบรูปรายการงานก่อสร้าง

1.) ผู้ช่วยศาสตราจารย์ยุติ์ศักดิ์ กมลชัยดิลก ประธานกรรมการ
ลายเซ็น :

2.) ผู้ช่วยศาสตราจารย์บุลมีวัฒน์ คงรัตนประเสริฐ กรรมการ
ลายเซ็น :

3.) นายพิเชษฐ ทองพริก กรรมการ
ลายเซ็น :

4.) นายดลภิลาภ อัศวชัยสุวิกรม กรรมการ
ลายเซ็น :

5.) นางสาวเพียงเพ็ญ อุภัยพักตร์ กรรมการและเลขานุการ
ลายเซ็น :

คณะกรรมการตรวจรับแบบ

1.) ผู้ช่วยศาสตราจารย์วิโรจน์ เลิศอีระชาญชัย ประธานกรรมการ
ลายเซ็น :

2.) ผู้ช่วยศาสตราจารย์บุลมีวัฒน์ คงรัตนประเสริฐ กรรมการ
ลายเซ็น :

3.) นายดลภิลาภ อัศวชัยสุวิกรม กรรมการและเลขานุการ
ลายเซ็น :

แสดงแบบ :

แปลนฝ้าเพดาน ชั้น3R
(ก่อนปรับปรุง)

มาตราส่วน :	วันที่ :
1:75	
แผ่นที่ :	รวม :
A-04	47

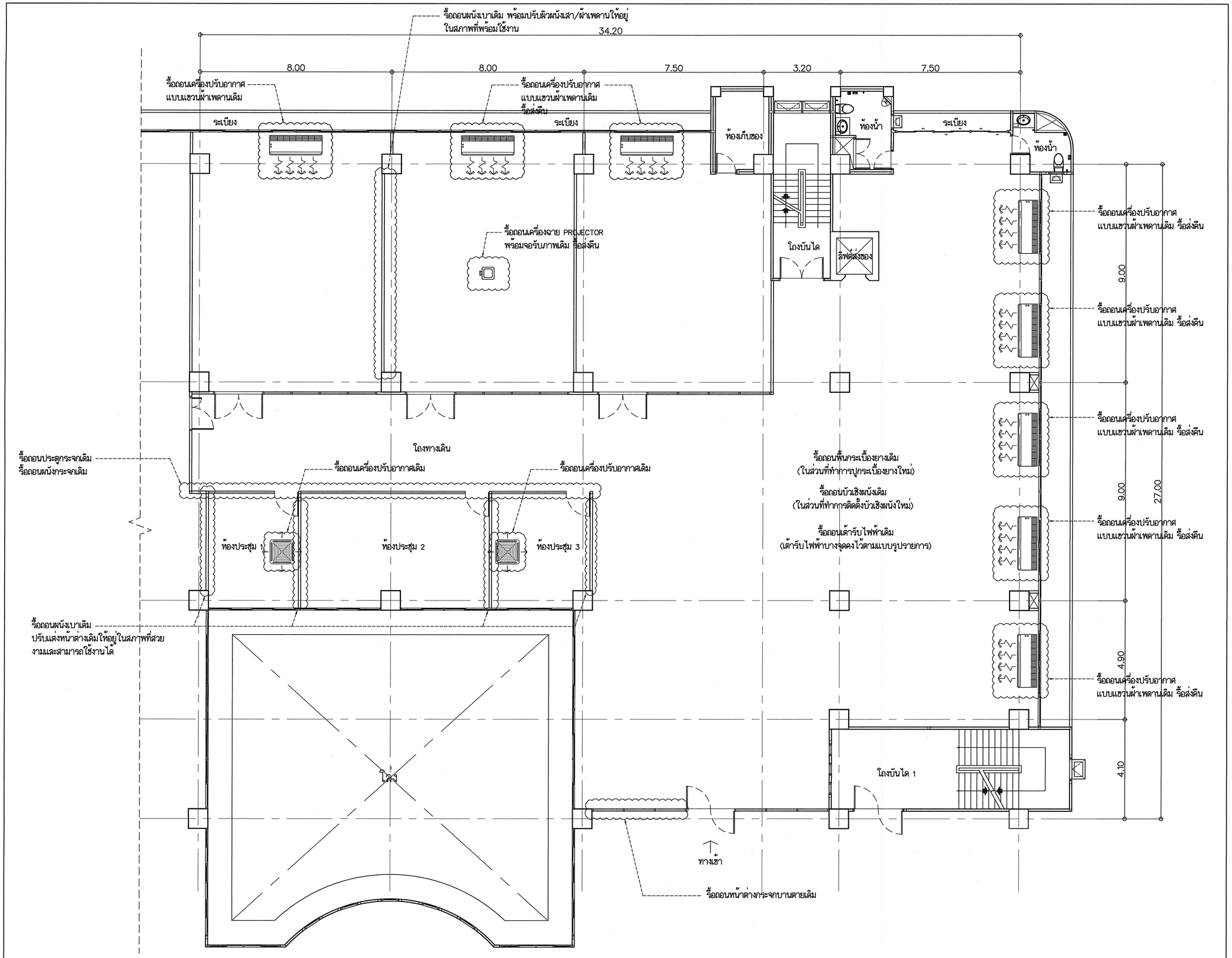

แปลนรื้อถอน ชั้น3R (ก่อนปรับปรุง)

SCALE : 1:75

หมายเหตุ : ระยะ หรือ ตำแหน่งต่างๆที่แสดงในแบบ ใช้เพื่อประกอบการจัดทำแบบเท่านั้น ให้ผู้รับจ้างสำรวจหน้างานเสร็จก่อนดำเนินการ/เสนอราคา

มหาวิทยาลัยเทคโนโลยีราชมงคลกรุงเทพ

ชื่อโครงการ :

ปรับปรุงห้องมัลติมีเดีย ชั้น ๑R และพื้นที่สำนักงานชั้น ๖R อาคารเฉลิมพระเกียรติ ๘๐ พรรษาฯ เทคนิคกรุงเทพ แขวงทุ่งมหาเมฆ เขตสาทร กรุงเทพมหานคร จำนวน ๑ งาน

อธิการบดี มหาวิทยาลัยเทคโนโลยีราชมงคลกรุงเทพ	ลายเซ็น
รองศาสตราจารย์พิชัย จันทร์มณี	
รองอธิการบดี มหาวิทยาลัยเทคโนโลยีราชมงคลกรุงเทพ	ลายเซ็น
ผู้ช่วยศาสตราจารย์ชัชวาลย์ สุขมั่น	

คณะกรรมการจัดทำแบบรูปรายการงานก่อสร้าง

1.) ผู้ช่วยศาสตราจารย์ศุศิยงค์ กมลธันติอร ลายเซ็น :	ประธานกรรมการ
2.) ผู้ช่วยศาสตราจารย์วุฒิวัฒน์ คงรัตนประเสริฐ ลายเซ็น :	กรรมการ
3.) นายพิเชษฐ ทองพริก ลายเซ็น :	กรรมการ
4.) นายดลภิลาภ อัศวชัยสุวิกรม ลายเซ็น :	กรรมการ
5.) นางสาวเพียงเพ็ญ อภัยพัฒตร์ ลายเซ็น :	กรรมการและเลขานุการ

คณะกรรมการตรวจรับแบบ

1.) ผู้ช่วยศาสตราจารย์วิโรจน์ เลิศธีระชาญชัย ลายเซ็น :	ประธานกรรมการ
2.) ผู้ช่วยศาสตราจารย์วุฒิวัฒน์ คงรัตนประเสริฐ ลายเซ็น :	กรรมการ
3.) นายดลภิลาภ อัศวชัยสุวิกรม ลายเซ็น :	กรรมการและเลขานุการ

แสดงแบบ :

แปลนรื้อถอน ชั้น3R
(ก่อนปรับปรุง)

มาตราส่วน :	วันที่ :
1:75	
แผ่นที่ :	รวม :
A-05	47

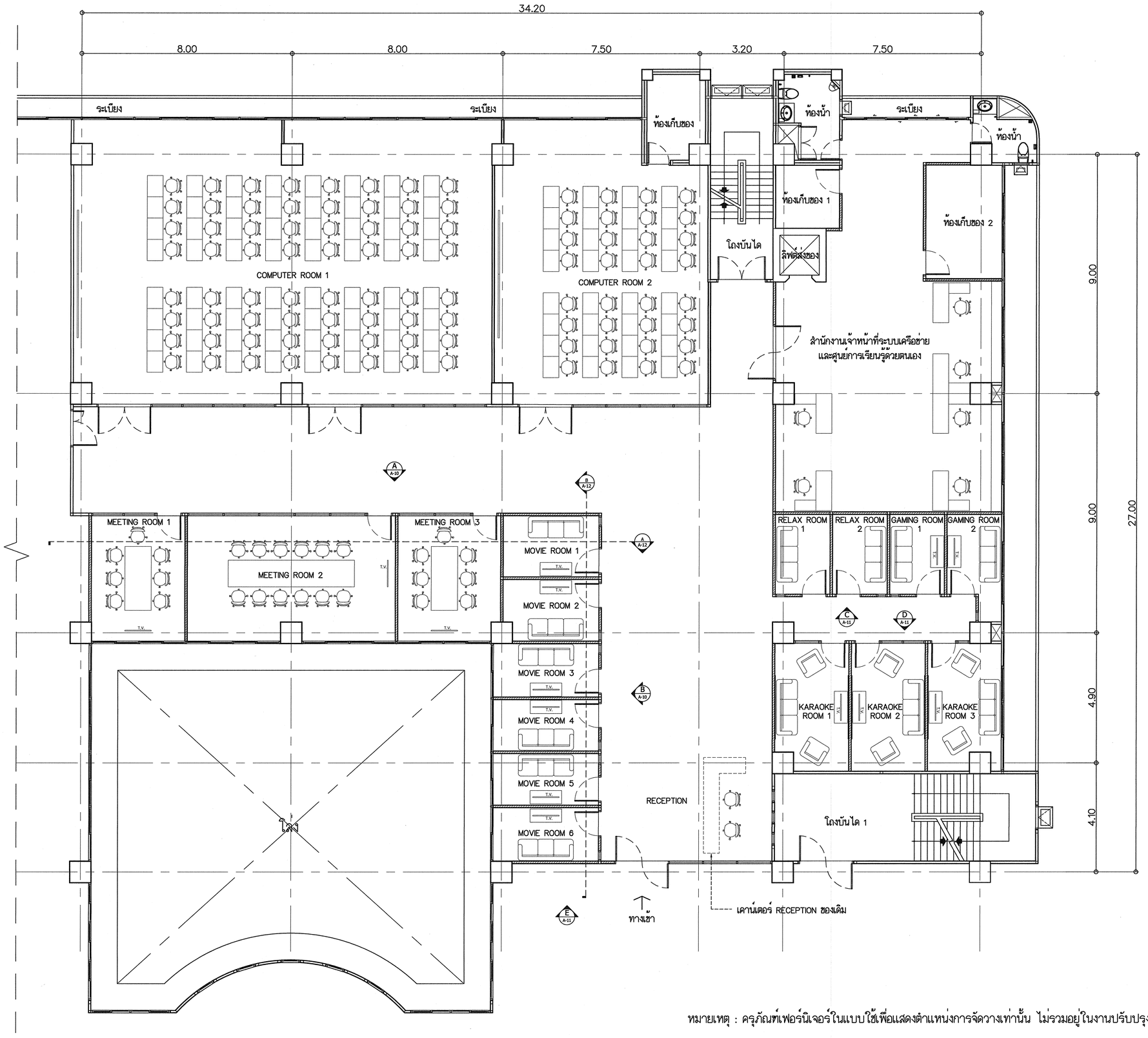

หมายเหตุ : ครุภัณฑ์เฟอร์นิเจอร์ในแบบใช้เพื่อแสดงตำแหน่งการจัดวางเท่านั้น ไม่รวมอยู่ในงานปรับปรุง

แปลน ชั้น3R (หลังปรับปรุง)

SCALE : 1:75

หมายเหตุ : ระยะ หรือ ตำแหน่งต่างๆที่แสดงในแบบ ใช้เพื่อประกอบการจัดทำแบบเท่านั้น ให้ผู้รับจ้างสำรวจหน้างานเสร็จก่อนดำเนินการ/เสนอราคา

มหาวิทยาลัยเทคโนโลยีราชมงคลกรุงเทพ

ชื่อโครงการ :

ปรับปรุงห้องมัลติมีเดีย ชั้น ๓R และพื้นที่สำนักงานชั้น ๖R อาคารเฉลิมพระเกียรติ ๘๐ พรรษาฯ เทคนิคกรุงเทพ แขวงทุ่งมหาเมฆ เขตสาทร กรุงเทพมหานคร จำนวน ๑ งาน

อธิการบดี มหาวิทยาลัยเทคโนโลยีราชมงคลกรุงเทพ	ลายเซ็น
รองศาสตราจารย์พิชัย จันทร์มณี	
รองอธิการบดี มหาวิทยาลัยเทคโนโลยีราชมงคลกรุงเทพ	ลายเซ็น
ผู้ช่วยศาสตราจารย์ชัชวาลย์ สุขมั่น	

คณะกรรมการจัดทำแบบรูปรายการงานก่อสร้าง

1.) ผู้ช่วยศาสตราจารย์ชูศักดิ์ กมลชัยดิลก ลายเซ็น :	ประธานกรรมการ
2.) ผู้ช่วยศาสตราจารย์วุฒิวัฒน์ คงรัตนประเสริฐ ลายเซ็น :	กรรมการ
3.) นายพิเชษฐ์ ทองพริก ลายเซ็น :	กรรมการ
4.) นายดลภิลาภ อัศวชัยสุวิกรม ลายเซ็น :	กรรมการ
5.) นางสาวเพียงเพ็ญ ดุลัยพัชตร์ ลายเซ็น :	กรรมการและเลขานุการ

คณะกรรมการตรวจรับแบบ

1.) ผู้ช่วยศาสตราจารย์วิโรจน์ เลิศธีระชาญชัย ลายเซ็น :	ประธานกรรมการ
2.) ผู้ช่วยศาสตราจารย์วุฒิวัฒน์ คงรัตนประเสริฐ ลายเซ็น :	กรรมการ
3.) นายดลภิลาภ อัศวชัยสุวิกรม ลายเซ็น :	กรรมการและเลขานุการ

แสดงแบบ :

แปลน ชั้น3R
(หลังปรับปรุง)

มาตราส่วน :	วันที่ :
1:75	
แผ่นที่ :	รวม :
A–06	47

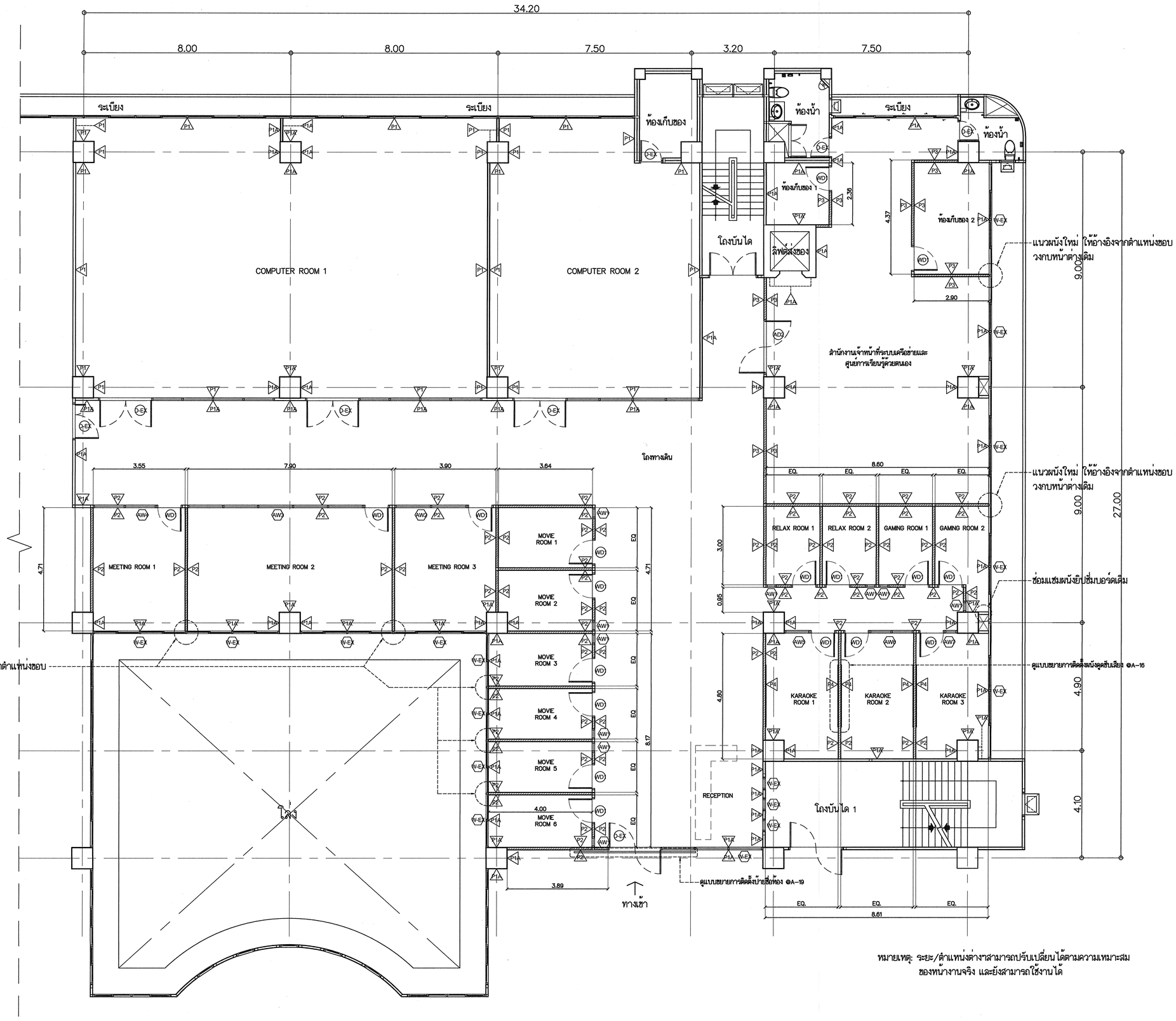

หมายเหตุ: ระยะ/ตำแหน่งต่างๆสามารถปรับเปลี่ยนได้ตามความเหมาะสม
ของหน้างานจริง และยังสามารถใช้งานได้

แปลนผนัง ชั้น3R (หลังปรับปรุง)

SCALE : 1:75

หมายเหตุ : ระยะ หรือ ตำแหน่งต่างๆที่แสดงในแบบ ใช้เพื่อประกอบการจัดทำแบบเท่านั้น ให้ผู้รับจ้างสำรวจหน้างานเสร็จก่อนดำเนินการ/เสนอราคา

มหาวิทยาลัยเทคโนโลยีราชมงคลกรุงเทพ

ชื่อโครงการ :

ปรับปรุงห้องมัลติมีเดีย ชั้น ๓R และพื้นที่สำนักงานชั้น ๖R อาคารเฉลิมพระเกียรติ ๘๐ พรรษาฯ เทคนิคกรุงเทพ แขวงทุ่งมหาเมฆ เขตสาทร กรุงเทพมหานคร จำนวน ๑ งาน

อธิการบดี มหาวิทยาลัยเทคโนโลยีราชมงคลกรุงเทพ	ลายเซ็น
รองศาสตราจารย์พิชัย จับทร์มณี	
รองอธิการบดี มหาวิทยาลัยเทคโนโลยีราชมงคลกรุงเทพ	ลายเซ็น
ผู้ช่วยศาสตราจารย์ชัชวาลย์ สุขมั่น	

คณะกรรมการจัดทำแบบรูปรายการงานก่อสร้าง

1.) ผู้ช่วยศาสตราจารย์ชูศักดิ์ กมลรับดิอร ประธานกรรมการ
ลายเซ็น :

2.) ผู้ช่วยศาสตราจารย์วุฒิวัฒน์ คงรัตนประเสริฐ กรรมการ
ลายเซ็น :

3.) นายพิเชษฐ ทองพริก กรรมการ
ลายเซ็น :

4.) นายดลภิลาภ อัศวชัยสุวิกรม กรรมการ
ลายเซ็น :

5.) นางสาวเพียงเพ็ญ อภัยพัฒตร์ กรรมการและเลขานุการ
ลายเซ็น :

คณะกรรมการตรวจรับแบบ

1.) ผู้ช่วยศาสตราจารย์วิโรจน์ เลิศธีระชาญชัย ประธานกรรมการ
ลายเซ็น :

2.) ผู้ช่วยศาสตราจารย์วุฒิวัฒน์ คงรัตนประเสริฐ กรรมการ
ลายเซ็น :

3.) นายดลภิลาภ อัศวชัยสุวิกรม กรรมการและเลขานุการ
ลายเซ็น :

แสดงแบบ :

แปลนผนัง ชั้น3R
(หลังปรับปรุง)

มาตราส่วน :	วันที่ :
1:75	
แผ่นที่ :	รวม :
A-07	47

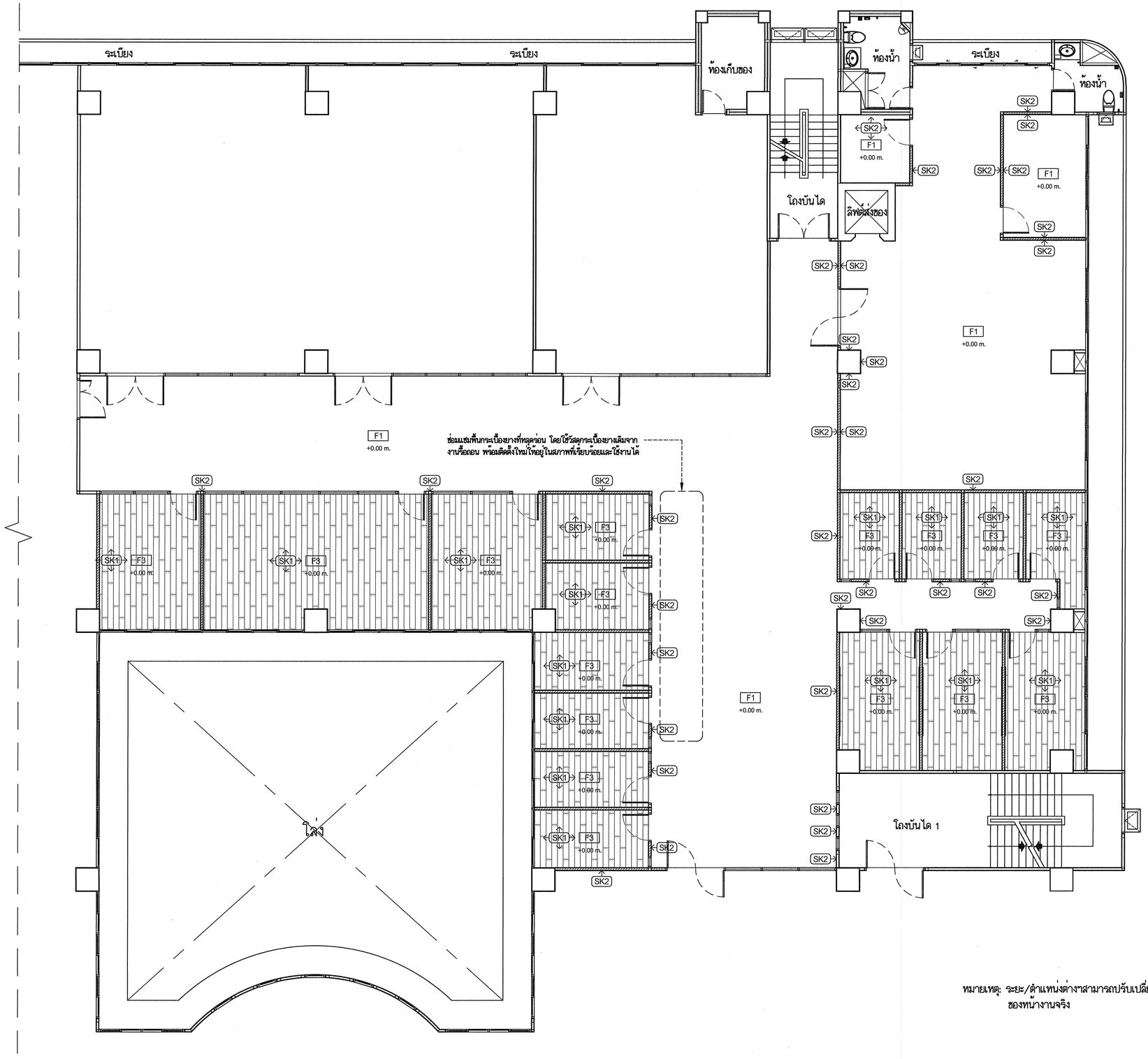

หมายเหตุ: ระยะ/ตำแหน่งต่างๆสามารถปรับเปลี่ยนได้ตามความเหมาะสมของหน้างานจริง

แปลนพื้น ชั้น3R (หลังปรับปรุง)

SCALE : 1:75

หมายเหตุ : ระยะ หรือ ตำแหน่งต่างๆที่แสดงในแบบ ใช้เพื่อประกอบการจัดทำแบบเท่านั้น ให้ผู้รับจ้างสำรวจหน้างานเสร็จก่อนดำเนินการ/เสนอราคา

มหาวิทยาลัยเทคโนโลยีราชมงคลกรุงเทพ

ชื่อโครงการ :

ปรับปรุงห้องมัลติมีเดีย ชั้น ๓R และพื้นที่สำนักงานชั้น ๖R อาคารเฉลิมพระเกียรติ ๘๐ พรรษาฯ เทคนิคกรุงเทพ แขวงทุ่งมหาเมฆ เขตสาทร กรุงเทพมหานคร จำนวน ๑ งาน

อธิการบดี มหาวิทยาลัยเทคโนโลยีราชมงคลกรุงเทพ	ลายเซ็น
รองศาสตราจารย์พิชัย จันทร์มณี	
รองอธิการบดี มหาวิทยาลัยเทคโนโลยีราชมงคลกรุงเทพ	ลายเซ็น
ผู้ช่วยศาสตราจารย์ชัชชวาลย์ สุธมั่น	

คณะกรรมการจัดทำแบบรูปรายการงานก่อสร้าง

1.) ผู้ช่วยศาสตราจารย์ชูศักดิ์ กมลธันติอร ลายเซ็น :	ประธานกรรมการ
2.) ผู้ช่วยศาสตราจารย์วุฒิวัฒน์ คงรัตนประเสริฐ ลายเซ็น :	กรรมการ
3.) นายพิเชษฐ ทองพริก ลายเซ็น :	กรรมการ
4.) นายตฤภิลาภ อัศวชัยสุวิกรม ลายเซ็น :	กรรมการ
5.) นางสาวเพียงเพ็ญ อภัยพิตร์ ลายเซ็น :	กรรมการและเลขานุการ

คณะกรรมการตรวจรับแบบ

1.) ผู้ช่วยศาสตราจารย์วิโรจน์ เลิศธีระชาญชัย ลายเซ็น :	ประธานกรรมการ
2.) ผู้ช่วยศาสตราจารย์วุฒิวัฒน์ คงรัตนประเสริฐ ลายเซ็น :	กรรมการ
3.) นายตฤภิลาภ อัศวชัยสุวิกรม ลายเซ็น :	กรรมการและเลขานุการ

แสดงแบบ :

แปลนพื้น ชั้น3R
(หลังปรับปรุง)

มาตราส่วน :	วันที่ :
1:75	
แผ่นที่ :	รวม :
A-08	47

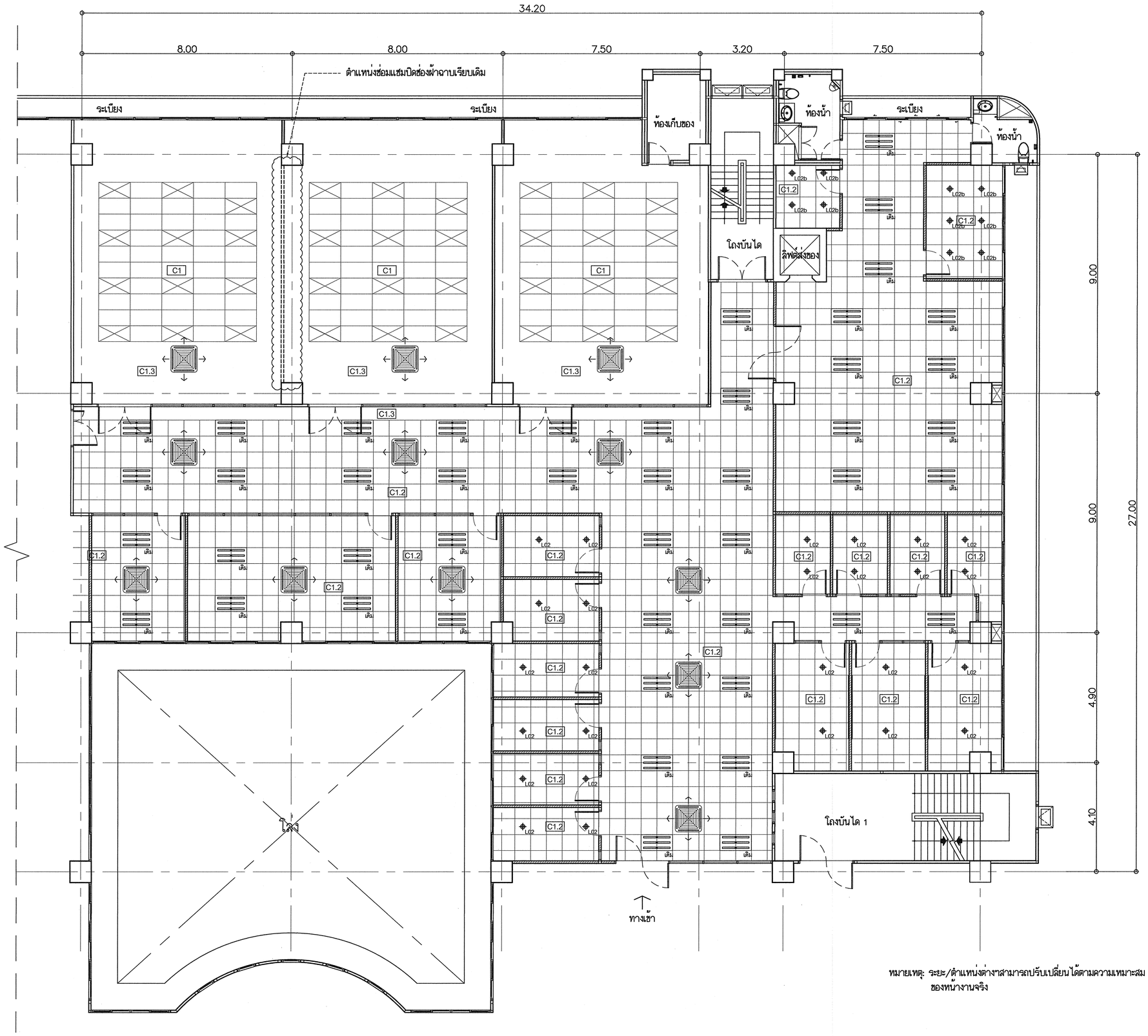

หมายเหตุ: ระยะ/ตำแหน่งต่างๆสามารถปรับเปลี่ยนได้ตามความเหมาะสม
ของหน้างานจริง

แปลนฝ้าเพดาน ชั้น3R (หลังปรับปรุง)

SCALE : 1:75

หมายเหตุ : ระยะ หรือ ตำแหน่งต่างๆที่แสดงในแบบ ใช้เพื่อประกอบการจัดทำแบบเท่านั้น ให้ผู้รับจ้างสำรวจหน้างานเสร็จก่อนดำเนินการ/เสนอราคา

มหาวิทยาลัยเทคโนโลยีราชมงคลกรุงเทพ

ชื่อโครงการ :

ปรับปรุงห้องมัลติมีเดีย ชั้น ๓R และพื้นที่สำนักงานชั้น ๖R อาคารเฉลิมพระเกียรติ ๘๐ พรรษาฯ เทคนิคกรุงเทพ แขวงทุ่งมหาเมฆ เขตสาทร กรุงเทพมหานคร จำนวน ๑ งาน

อธิการบดี มหาวิทยาลัยเทคโนโลยีราชมงคลกรุงเทพ	ลายเซ็น
รองศาสตราจารย์พิชัย จันทร์มณี	
รองอธิการบดี มหาวิทยาลัยเทคโนโลยีราชมงคลกรุงเทพ	ลายเซ็น
ผู้ช่วยศาสตราจารย์ชัชชวาลย์ สุชมั่น	

คณะกรรมการจัดทำแบบรูปรายการงานก่อสร้าง

1.) ผู้ช่วยศาสตราจารย์ชูศักดิ์ กมลธันติอร ลายเซ็น :	ประธานกรรมการ
2.) ผู้ช่วยศาสตราจารย์ภูมิวัฒน์ คงรัตนประเสริฐ ลายเซ็น :	กรรมการ
3.) นายพิเชษฐ ทองพริก ลายเซ็น :	กรรมการ
4.) นายดลภิลาภ อัศวชัยสุวิกรม ลายเซ็น :	กรรมการ
5.) นางสาวเพียงเพ็ญ ภวัยพักตร์ ลายเซ็น :	กรรมการและเลขานุการ

คณะกรรมการตรวจรับแบบ

1.) ผู้ช่วยศาสตราจารย์วิโรจน์ เลิศธีระชาญชัย ลายเซ็น :	ประธานกรรมการ
2.) ผู้ช่วยศาสตราจารย์ภูมิวัฒน์ คงรัตนประเสริฐ ลายเซ็น :	กรรมการ
3.) นายดลภิลาภ อัศวชัยสุวิกรม ลายเซ็น :	กรรมการและเลขานุการ

แสดงแบบ :

แปลนฝ้าเพดาน ชั้น3R
(หลังปรับปรุง)

มาตราส่วน :	วันที่ :
1:75	
แผ่นที่ :	รวม :
A-09	47

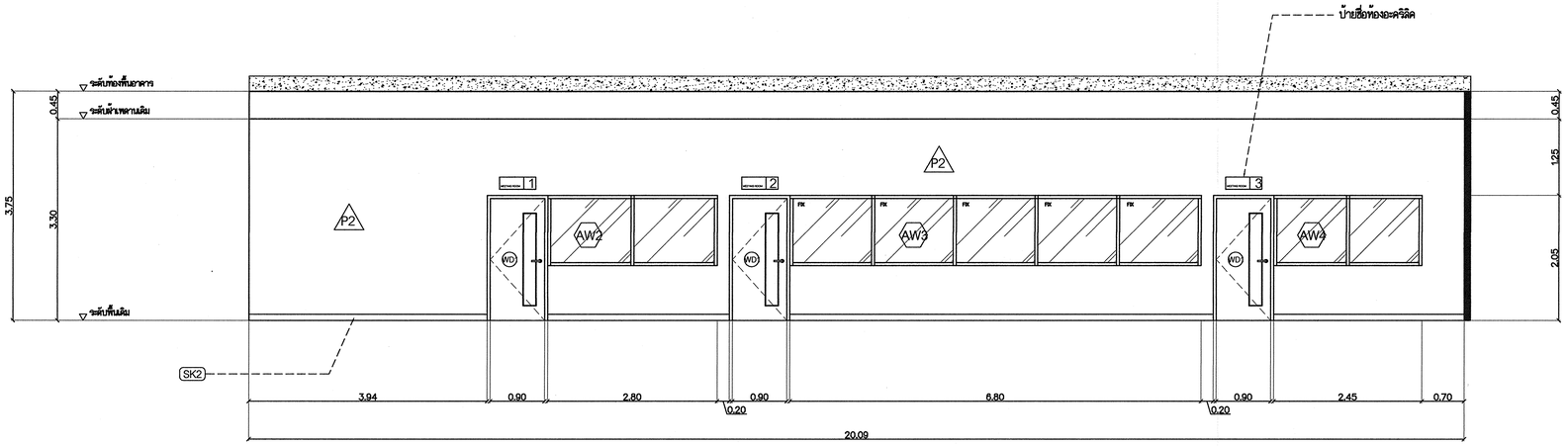

รูปด้าน A

SCALE : 1:50

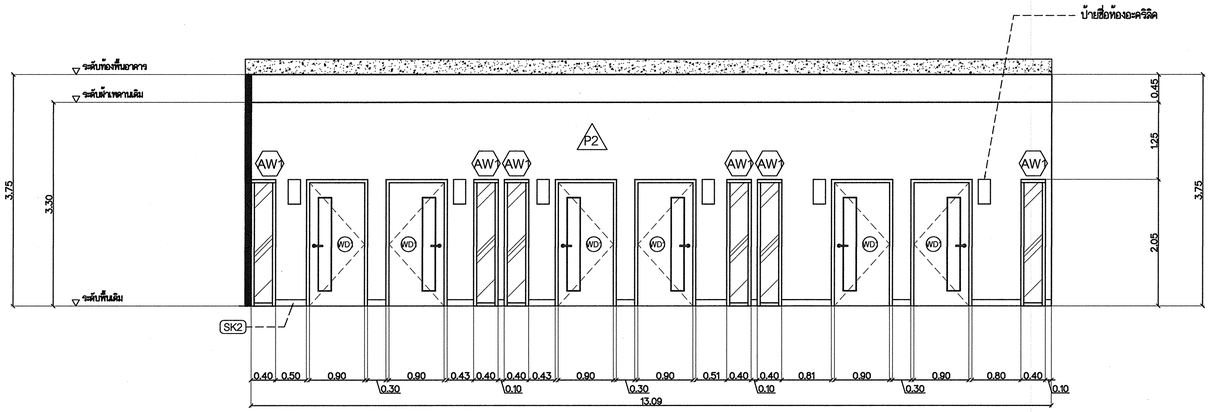

รูปด้าน B

SCALE : 1:50

หมายเหตุ : ระยะ หรือ ตำแหน่งต่างๆที่แสดงในแบบ ใช้เพื่อประกอบการจัดทำแบบเท่านั้น ให้ผู้รับจ้างสำรวจหน้างานเสร็จก่อนดำเนินการ/เสนอราคา

มหาวิทยาลัยเทคโนโลยีราชมงคลกรุงเทพ

ชื่อโครงการ :

ปรับปรุงห้องมัลติมีเดีย ชั้น ๓R และพื้นที่สำนักงานชั้น ๖R อาคารเฉลิมพระเกียรติ ๘๐ พรรษาฯ เทคนิคกรุงเทพ แขวงทุ่งมหาเมฆ เขตสาทร กรุงเทพมหานคร จำนวน ๑ งาน

อธิการบดี มหาวิทยาลัยเทคโนโลยีราชมงคลกรุงเทพ	ลายเซ็น
รองศาสตราจารย์พิชัย จันทร์มณี	
รองอธิการบดี มหาวิทยาลัยเทคโนโลยีราชมงคลกรุงเทพ	ลายเซ็น
ผู้ช่วยศาสตราจารย์ชัชชวาลย์ สุขมั่น	

คณะกรรมการจัดทำแบบรูปรายการงานก่อสร้าง

1.) ผู้ช่วยศาสตราจารย์ชูศักดิ์ กมลรัตนติธร ลายเซ็น :	ประธานกรรมการ
2.) ผู้ช่วยศาสตราจารย์วุฒิวัฒน์ คงรัตนประเสริฐ ลายเซ็น :	กรรมการ
3.) นายพิเชษฐ ทองพริก ลายเซ็น :	กรรมการ
4.) นายดลภิลาภ อัศวชัยสุวิกรม ลายเซ็น :	กรรมการ
5.) นางสาวเพียงเพ็ญ อภัยพัฒตร์ ลายเซ็น :	กรรมการและเลขานุการ

คณะกรรมการตรวจรับแบบ

1.) ผู้ช่วยศาสตราจารย์วิโรจน์ เลิศอิระชาญชัย ลายเซ็น :	ประธานกรรมการ
2.) ผู้ช่วยศาสตราจารย์วุฒิวัฒน์ คงรัตนประเสริฐ ลายเซ็น :	กรรมการ
3.) นายดลภิลาภ อัศวชัยสุวิกรม ลายเซ็น :	กรรมการและเลขานุการ

แสดงแบบ :

รูปด้าน A,B

มาตราส่วน :	วันที่ :
1:50	
แผ่นที่ :	รวม :
A–10	47

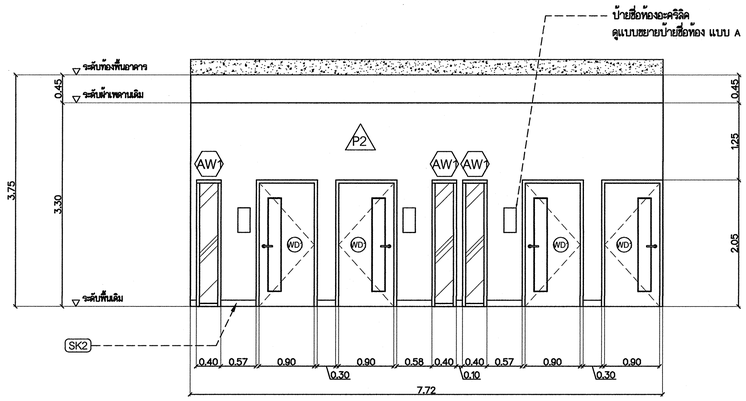

รูปด้าน C

SCALE : 1:50

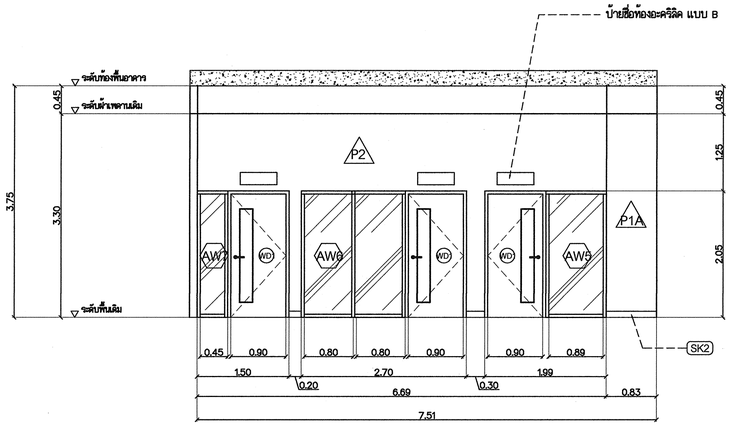

รูปด้าน D

SCALE : 1:50

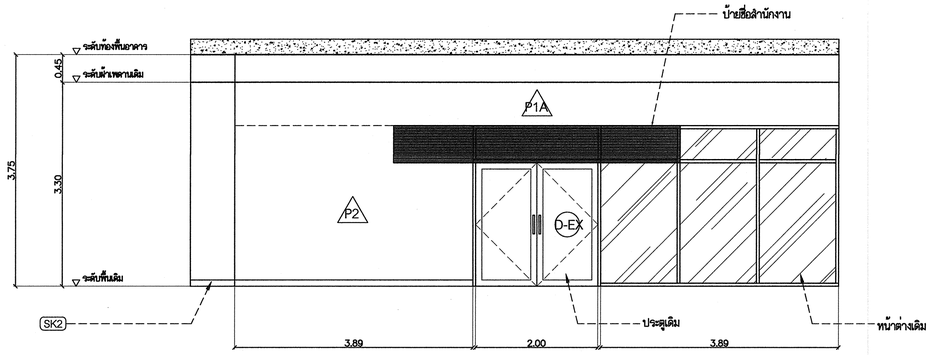

รูปด้าน E

SCALE : 1:50

หมายเหตุ : ระยะ หรือ ตำแหน่งต่างๆที่แสดงในแบบ ใช้เพื่อประกอบการจัดทำแบบเท่านั้น ให้ผู้รับจ้างสำรวจหน้างานเสร็จก่อนดำเนินการ/เสนอราคา

มหาวิทยาลัยเทคโนโลยีราชมงคลกรุงเทพ

ชื่อโครงการ :

ปรับปรุงห้องมัลติมีเดีย ชั้น ๑R และพื้นที่สำนักงานชั้น ๖R อาคารเฉลิมพระเกียรติ ๘๐ พรรษาฯ เทคนิคกรุงเทพ แขวงทุ่งมหาเมฆ เขตสาทร กรุงเทพมหานคร จำนวน ๑ งาน

อธิการบดี มหาวิทยาลัยเทคโนโลยีราชมงคลกรุงเทพ	ลายเซ็น
รองศาสตราจารย์พิชัย จันทร์มณี	
รองอธิการบดี มหาวิทยาลัยเทคโนโลยีราชมงคลกรุงเทพ	ลายเซ็น
ผู้ช่วยศาสตราจารย์ชัชวาลย์ สุขมั่น	

คณะกรรมการจัดทำแบบรูปรายการงานก่อสร้าง

1.) ผู้ช่วยศาสตราจารย์ชูศักดิ์ กมลอันติอร ลายเซ็น :	ประธานกรรมการ
2.) ผู้ช่วยศาสตราจารย์วุฒิวัฒน์ คงจัตบประเสริฐ ลายเซ็น :	กรรมการ
3.) นายพิเชษฐ ทองพริก ลายเซ็น :	กรรมการ
4.) นายดลภิลาภ อัศวชัยสุวิกรม ลายเซ็น :	กรรมการ
5.) นางสาวเพียงเพ็ญ อภัยพัฒตร์ ลายเซ็น :	กรรมการและเลขานุการ

คณะกรรมการตรวจรับแบบ

1.) ผู้ช่วยศาสตราจารย์วิโรจน์ เลิศอิระชาญชัย ลายเซ็น :	ประธานกรรมการ
2.) ผู้ช่วยศาสตราจารย์วุฒิวัฒน์ คงจัตบประเสริฐ ลายเซ็น :	กรรมการ
3.) นายดลภิลาภ อัศวชัยสุวิกรม ลายเซ็น :	กรรมการและเลขานุการ

แสดงแบบ :

รูปด้าน C,D,E

มาตราส่วน :	วันที่ :
1:50	
แผ่นที่ :	รวม :
A-11	47

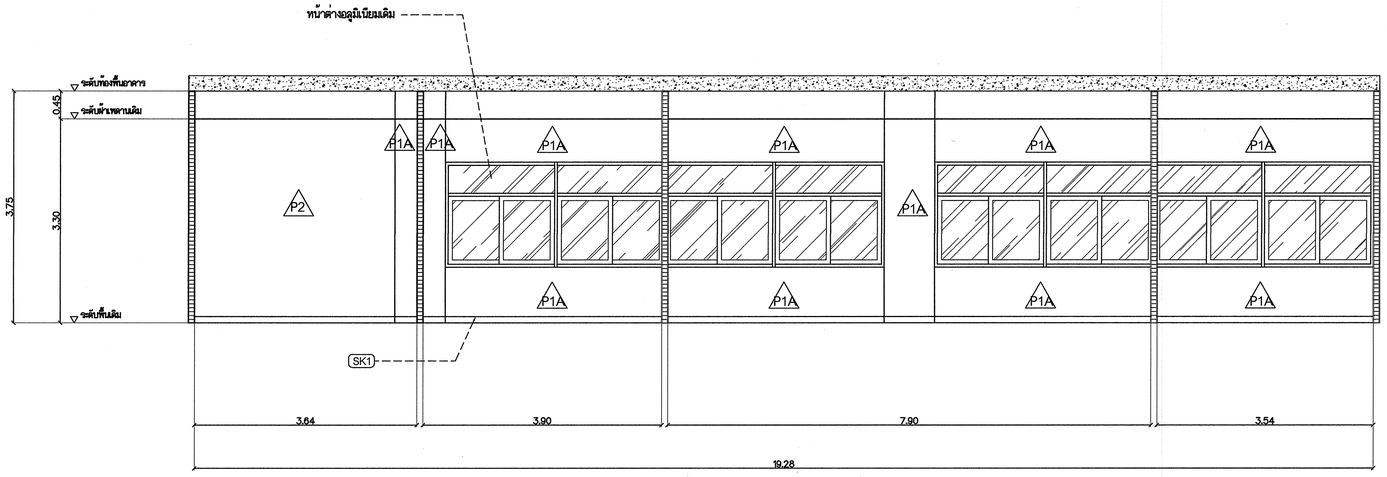

รูปตัด A

SCALE : 1:50

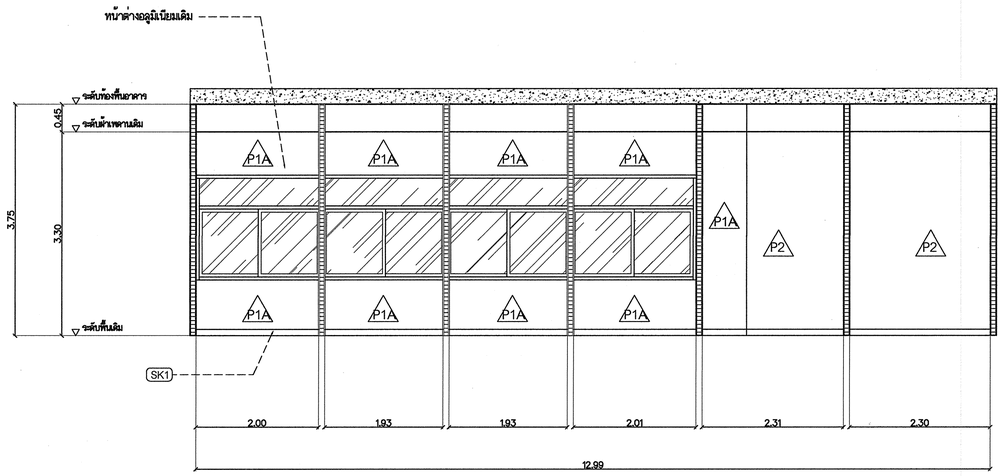

รูปตัด B

SCALE : 1:50

หมายเหตุ : ระยะ หรือ ตำแหน่งต่างๆที่แสดงในแบบ ใช้เพื่อประกอบการจัดทำแบบเท่านั้น ให้ผู้รับจ้างสำรวจหน้างานเสร็จก่อนดำเนินการ/เสนอราคา

มหาวิทยาลัยเทคโนโลยีราชมงคลกรุงเทพ

ชื่อโครงการ :

ปรับปรุงห้องมัลติมีเดีย ชั้น ๗R และพื้นที่สำนักงานชั้น ๖R อาคารเฉลิมพระเกียรติ ๘๐ พรรษาฯ เทคนิคกรุงเทพ แขวงทุ่งมหาเมฆ เขตสาทร กรุงเทพมหานคร จำนวน ๑ งาน

อธิการบดี มหาวิทยาลัยเทคโนโลยีราชมงคลกรุงเทพ	ลายเซ็น
รองศาสตราจารย์พิชัย จันทร์มณี	
รองอธิการบดี มหาวิทยาลัยเทคโนโลยีราชมงคลกรุงเทพ	ลายเซ็น
ผู้ช่วยศาสตราจารย์ชัชวาลย์ สุขมั่น	

คณะกรรมการจัดทำแบบรูปรายการงานก่อสร้าง

1.) ผู้ช่วยศาสตราจารย์ชูศิษฐ์ กมลรับดิอร ลายเซ็น :	ประธานกรรมการ
2.) ผู้ช่วยศาสตราจารย์วุฒิวัฒน์ คงรัตนประเสริฐ ลายเซ็น :	กรรมการ
3.) นายพิเชษฐ ทองพริก ลายเซ็น :	กรรมการ
4.) นายดลภิลาภ อัศวชัยสุวิกรม ลายเซ็น :	กรรมการ
5.) นางสาวเพียงเพ็ญ อภัยพักตร์ ลายเซ็น :	กรรมการและเลขานุการ

คณะกรรมการตรวจรับแบบ

1.) ผู้ช่วยศาสตราจารย์วิโรจน์ เลิศธีระชาญชัย ลายเซ็น :	ประธานกรรมการ
2.) ผู้ช่วยศาสตราจารย์วุฒิวัฒน์ คงรัตนประเสริฐ ลายเซ็น :	กรรมการ
3.) นายดลภิลาภ อัศวชัยสุวิกรม ลายเซ็น :	กรรมการและเลขานุการ

แสดงแบบ :

รูปตัด A,B

มาตราส่วน :	วันที่ :
1:50	
แผ่นที่ :	รวม :
A–12	47

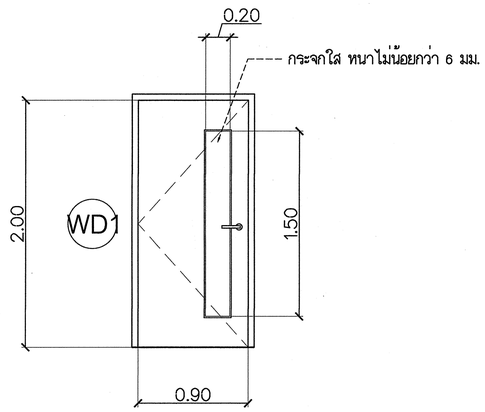

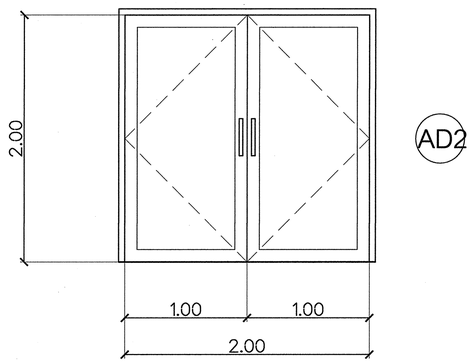

D-EX

รายละเอียด :
- ประตูของเดิม

WD1

รายละเอียด :
- บานประตูโครงไม้เนื้อแข็งกรุไม่อัดยาง ปิดผิวด้วยลามิเนตลายไม้(เลือกสีภายหลัง) ขนาดบาน 0.90x2.00 ม.
- วงกบประตูไม้เนื้อแข็งปิดผิวด้วยลามิเนตลายไม้ (เลือกสีภายหลัง)
- ช่องแสงกระจกใสหนาไม่น้อยกว่า 6 มม.
- มือจับประตูสเตนเลสชนิดก้านโยก
- กันชนประตู ชนิดติดพื้น
- ติดตั้งพร้อมอุปกรณ์ครบชุด

AD2

รายละเอียด :
- ประตูอลูมิเนียมสีอบขาวบานเปิดคู่ ขนาด 2.00x2.00 ม.
- กระจกใสหนาไม่น้อยกว่า 6 มม.
- มือจับประตูสเตนเลส ความยาวไม่น้อยกว่า 30 ซม.
- ธรณีประตูอลูมิเนียม
- ติดตั้งพร้อมอุปกรณ์ครบชุด

ภาพตัวอย่าง ใช้เพื่อเป็นแนวทางในการเลือกใช้วัสดุเท่านั้น

รายละเอียดกันชนประตู :
- ตัวกันกระแทกประตู ชนิดติดตั้งบนพื้น
- มีแผ่นยางลดเสียงเมื่อเปิดประตูชน

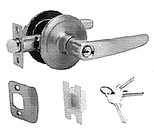

ภาพตัวอย่าง ใช้เพื่อเป็นแนวทางในการเลือกใช้วัสดุเท่านั้น

รายละเอียดมือจับประตู :
- มือจับประตูสเตนเลสชนิดก้านโยก พร้อมชุดกุญแจ

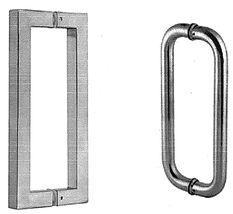

ภาพตัวอย่าง ใช้เพื่อเป็นแนวทางในการเลือกใช้วัสดุเท่านั้น

รายละเอียดมือจับประตู :
- มือจับประตูสเตนเลสทรงตรง
- ความยาวไม่น้อยกว่า 30 ซม.

หมายเหตุ : ระยะ หรือ ตำแหน่งต่างๆที่แสดงในแบบ ใช้เพื่อประกอบการจัดทำแบบเท่านั้น ให้ผู้รับจ้างสำรวจหน้างานเสร็จก่อนดำเนินการ/เสนอราคา

มหาวิทยาลัยเทคโนโลยีราชมงคลกรุงเทพ

ชื่อโครงการ :
ปรับปรุงห้องมัลติมีเดีย ชั้น ๗R และพื้นที่สำนักงานชั้น ๖R อาคารเฉลิมพระเกียรติ ๘๐ พรรษาฯ เทคนิคกรุงเทพ แขวงทุ่งมหาเมฆ เขตสาทร กรุงเทพมหานคร จำนวน ๑ งาน

อธิการบดี มหาวิทยาลัยเทคโนโลยีราชมงคลกรุงเทพ	ลายเซ็น
รองศาสตราจารย์พิชัย จันทร์มณี	
รองอธิการบดี มหาวิทยาลัยเทคโนโลยีราชมงคลกรุงเทพ	ลายเซ็น
ผู้ช่วยศาสตราจารย์ชัชวาลย์ สุธมั่น	

คณะกรรมการจัดทำแบบรูปรายการงานก่อสร้าง

1.) ผู้ช่วยศาสตราจารย์ชูศักดิ์ กมลรัตติอร ประธานกรรมการ
ลายเซ็น :

2.) ผู้ช่วยศาสตราจารย์วุฒิวัฒน์ คงรัตนประเสริฐ กรรมการ
ลายเซ็น :

3.) นายพิเชษฐ ทองพริก กรรมการ
ลายเซ็น :

4.) นายตฤภิลาภ อัศวชัยสุวิกรม กรรมการ
ลายเซ็น :

5.) นางสาวเพียงเพ็ญ ดลัยพัชตร์ กรรมการและเลขานุการ
ลายเซ็น :

คณะกรรมการตรวจรับแบบ

1.) ผู้ช่วยศาสตราจารย์วิโรจน์ เลิศธีระชาญชัย ประธานกรรมการ
ลายเซ็น :

2.) ผู้ช่วยศาสตราจารย์วุฒิวัฒน์ คงรัตนประเสริฐ กรรมการ
ลายเซ็น :

3.) นายตฤภิลาภ อัศวชัยสุวิกรม กรรมการและเลขานุการ
ลายเซ็น :

แสดงแบบ :
แบบขยายประตู,หน้าต่าง 1

มาตราส่วน :	วันที่ :
1:25	
แผ่นที่ :	รวม :
A-13	47

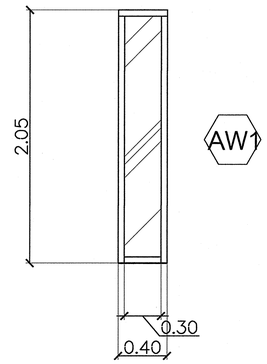

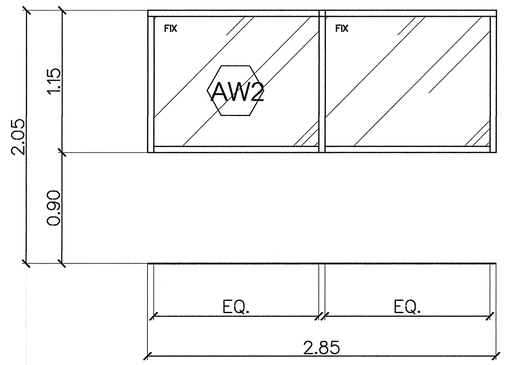

W-EX	รายละเอียด : – หน้าต่างของเดิม	AW1	รายละเอียด : – หน้าต่างอลูมิเนียมสีอบขาวบานตาย – กระจกใสหนาไม่น้อยกว่า 6 มม.	AW2	รายละเอียด : – หน้าต่างอลูมิเนียมสีอบขาวบานตาย – กระจกใสหนาไม่น้อยกว่า 6 มม.

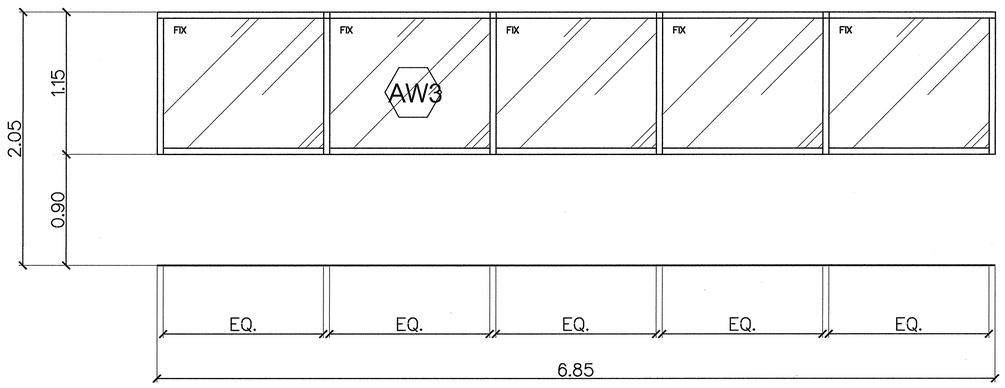

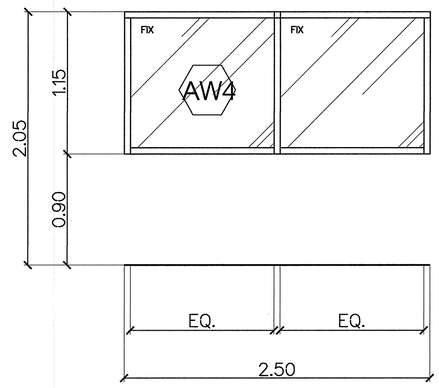

AW3	รายละเอียด : – หน้าต่างอลูมิเนียมสีอบขาวบานตาย – กระจกใสหนาไม่น้อยกว่า 6 มม.	AW4	รายละเอียด : – หน้าต่างอลูมิเนียมสีอบขาวบานตาย – กระจกใสหนาไม่น้อยกว่า 6 มม.

หมายเหตุ : ระยะ หรือ ตำแหน่งต่างๆที่แสดงในแบบ ใช้เพื่อประกอบการจัดทำแบบเท่านั้น ให้ผู้รับจ้างสำรวจหน้างานเสร็จก่อนดำเนินการ/เสนอราคา

มหาวิทยาลัยเทคโนโลยีราชมงคลกรุงเทพ

ชื่อโครงการ :

ปรับปรุงห้องมัลติมีเดีย ชั้น ๗R และพื้นที่สำนักงานชั้น ๖R อาคารเฉลิมพระเกียรติ ๘๐ พรรษาฯ เทคนิคกรุงเทพ แขวงทุ่งมหาเมฆ เขตสาทร กรุงเทพมหานคร จำนวน ๑ งาน

อธิการบดี มหาวิทยาลัยเทคโนโลยีราชมงคลกรุงเทพ	ลายเซ็น
รองศาสตราจารย์พิชัย จันทร์มณี	
รองอธิการบดี มหาวิทยาลัยเทคโนโลยีราชมงคลกรุงเทพ	ลายเซ็น
ผู้ช่วยศาสตราจารย์ชัชวาลย์ สุขมั่น	

คณะกรรมการจัดทำแบบรูปรายการงานก่อสร้าง

1.) ผู้ช่วยศาสตราจารย์ศุลีรยรู์ กมลธันดิอร ลายเซ็น :	ประธานกรรมการ
2.) ผู้ช่วยศาสตราจารย์วุฒิวัฒน์ คงรัตนประเสริฐ ลายเซ็น :	กรรมการ
3.) นายพิเชษฐ ทองพริก ลายเซ็น :	กรรมการ
4.) นายคณภิลาภ อัศวชัยสุวิกรม ลายเซ็น :	กรรมการ
5.) นางสาวเพียงเพ็ญ อภัยพัฒตร์ ลายเซ็น :	กรรมการและเลขานุการ

คณะกรรมการตรวจรับแบบ

1.) ผู้ช่วยศาสตราจารย์วิโรจน์ เลิศธีระชาญชัย ลายเซ็น :	ประธานกรรมการ
2.) ผู้ช่วยศาสตราจารย์วุฒิวัฒน์ คงรัตนประเสริฐ ลายเซ็น :	กรรมการ
3.) นายคณภิลาภ อัศวชัยสุวิกรม ลายเซ็น :	กรรมการและเลขานุการ

แสดงแบบ :

แบบขยายประตู,หน้าต่าง 2

มาตราส่วน :	วันที่ :
1:25	
แผ่นที่ :	รวม :
A–14	47

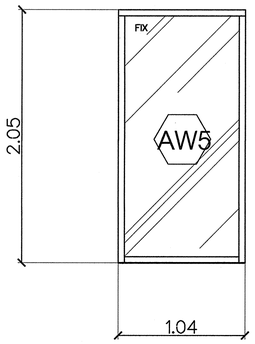

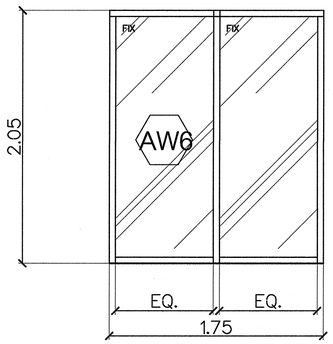

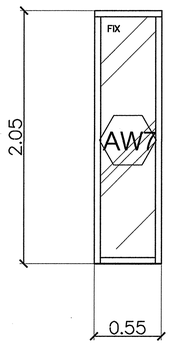

AW5	รายละเอียด : – หน้าต่างอลูมิเนียมสีอบขาวบานตาย – กระจกใสหนาไม่น้อยกว่า 6 มม.	AW6	รายละเอียด : – หน้าต่างอลูมิเนียมสีอบขาวบานตาย – กระจกใสหนาไม่น้อยกว่า 6 มม.	AW7	รายละเอียด : – หน้าต่างอลูมิเนียมสีอบขาวบานตาย – กระจกใสหนาไม่น้อยกว่า 6 มม.

หมายเหตุ : ระยะ หรือ ตำแหน่งต่างๆที่แสดงในแบบ ใช้เพื่อประกอบการจัดทำแบบเท่านั้น ให้ผู้รับจ้างสำรวจหน้างานเสร็จก่อนดำเนินการ/เสนอราคา

มหาวิทยาลัยเทคโนโลยีราชมงคลกรุงเทพ

ชื่อโครงการ :

ปรับปรุงห้องมัลติมีเดีย ชั้น ๗R และพื้นที่สำนักงานชั้น ๖R อาคารเฉลิมพระเกียรติ ๘๐ พรรษาฯ เทคนิคกรุงเทพ แขวงทุ่งมหาเมฆ เขตสาทร กรุงเทพมหานคร จำนวน ๑ งาน

อธิการบดี มหาวิทยาลัยเทคโนโลยีราชมงคลกรุงเทพ	ลายเซ็น
รองศาสตราจารย์พิชัย จันทร์มณี	
รองอธิการบดี มหาวิทยาลัยเทคโนโลยีราชมงคลกรุงเทพ	ลายเซ็น
ผู้ช่วยศาสตราจารย์ชัชวาลย์ สุธมั่น	

คณะกรรมการจัดทำแบบรูปรายการงานก่อสร้าง

1.) ผู้ช่วยศาสตราจารย์ชูศิยรู่ กมลอันติอร ลายเซ็น :	ประธานกรรมการ
2.) ผู้ช่วยศาสตราจารย์วุฒิวัฒน์ คงรัตนประเสริฐ ลายเซ็น :	กรรมการ
3.) นายพิเชษฐ ทองพริก ลายเซ็น :	กรรมการ
4.) นายดลภิลาภ อัศวชัยสุวิกรม ลายเซ็น :	กรรมการ
5.) นางสาวเพียงเพ็ญ อุดัยพัฒร์ ลายเซ็น :	กรรมการและเลขานุการ

คณะกรรมการตรวจรับแบบ

1.) ผู้ช่วยศาสตราจารย์วิโรจน์ เลิศอิระชาญชัย ลายเซ็น :	ประธานกรรมการ
2.) ผู้ช่วยศาสตราจารย์วุฒิวัฒน์ คงรัตนประเสริฐ ลายเซ็น :	กรรมการ
3.) นายดลภิลาภ อัศวชัยสุวิกรม ลายเซ็น :	กรรมการและเลขานุการ

แสดงแบบ :

แบบขยายประตู,หน้าต่าง 3

มาตราส่วน :	วันที่ :
1:25	
แผ่นที่ :	รวม :
A–15	47

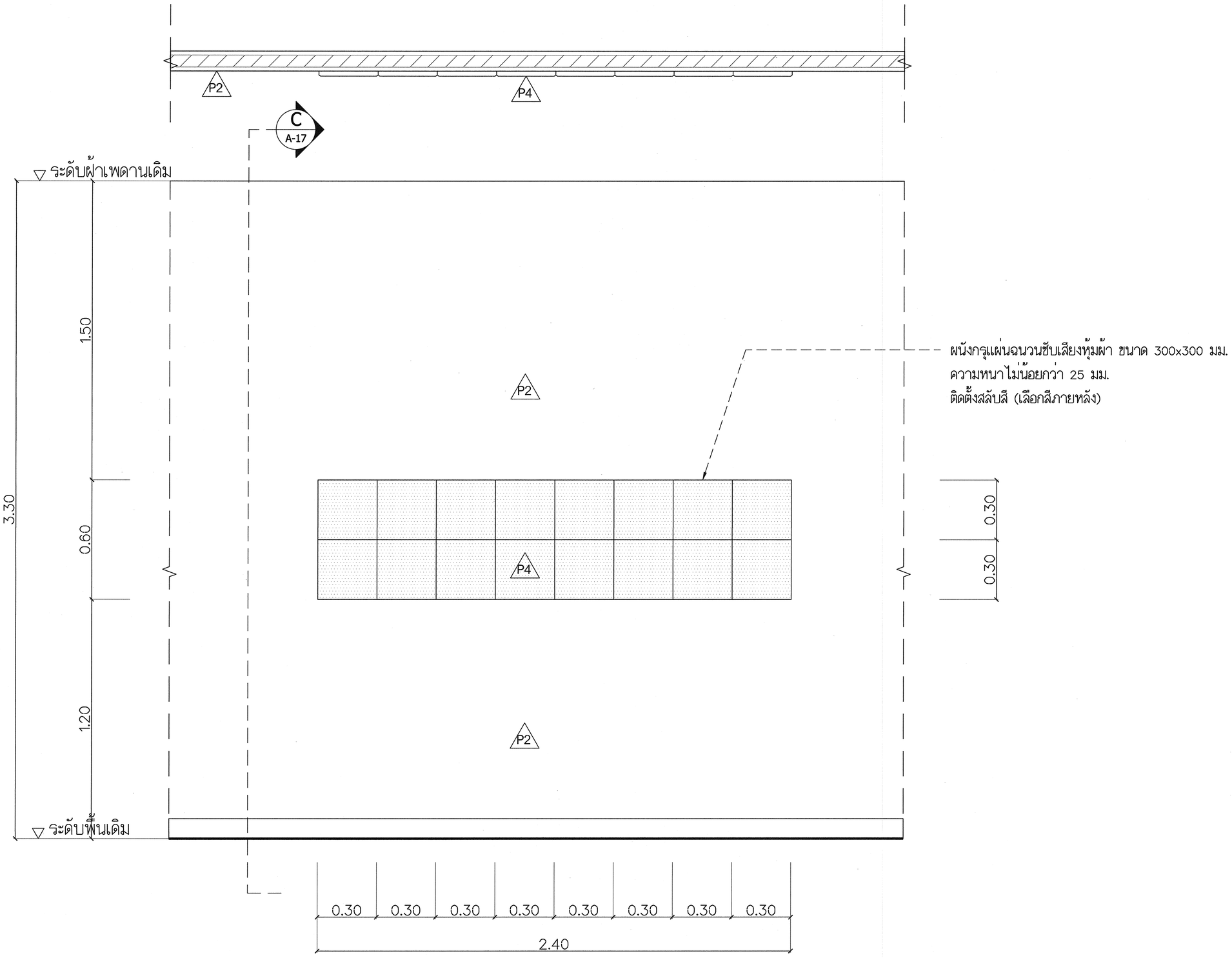

แบบขยายผนังดูดซับเสียง

SCALE : 1:10

หมายเหตุ : ระยะ หรือ ตำแหน่งต่างๆที่แสดงในแบบ ใช้เพื่อประกอบการจัดทำแบบเท่านั้น ให้ผู้รับจ้างสำรวจหน้างานเสร็จก่อนดำเนินการ/เสนอราคา

มหาวิทยาลัยเทคโนโลยีราชมงคลกรุงเทพ

ชื่อโครงการ :

ปรับปรุงห้องมัลติมีเดีย ชั้น ๓R และพื้นที่สำนักงานชั้น ๖R อาคารเฉลิมพระเกียรติ ๘๐ พรรษาฯ เทคนิคกรุงเทพ แขวงทุ่งมหาเมฆ เขตสาทร กรุงเทพมหานคร จำนวน ๑ งาน

อธิการบดี มหาวิทยาลัยเทคโนโลยีราชมงคลกรุงเทพ	ลายเซ็น
รองศาสตราจารย์พิชัย จันทร์มณี	
รองอธิการบดี มหาวิทยาลัยเทคโนโลยีราชมงคลกรุงเทพ	ลายเซ็น
ผู้ช่วยศาสตราจารย์ชัชวาลย์ สุธมั่น	

คณะกรรมการจัดทำแบบรูปรายการงานก่อสร้าง

1.) ผู้ช่วยศาสตราจารย์ชูศักดิ์ กมลธันติอร ลายเซ็น :	ประธานกรรมการ
2.) ผู้ช่วยศาสตราจารย์วุฒิวัฒน์ คงรัตนประเสริฐ ลายเซ็น :	กรรมการ
3.) นายพิเชษฐ ทองพริก ลายเซ็น :	กรรมการ
4.) นายดลภิลาภ อัศวชัยสุวิกรม ลายเซ็น :	กรรมการ
5.) นางสาวเพียงเพ็ญ อภัยพักตร์ ลายเซ็น :	กรรมการและเลขานุการ

คณะกรรมการตรวจรับแบบ

1.) ผู้ช่วยศาสตราจารย์วิโรจน์ เลิศธีระชาญชัย ลายเซ็น :	ประธานกรรมการ
2.) ผู้ช่วยศาสตราจารย์วุฒิวัฒน์ คงรัตนประเสริฐ ลายเซ็น :	กรรมการ
3.) นายดลภิลาภ อัศวชัยสุวิกรม ลายเซ็น :	กรรมการและเลขานุการ

แสดงแบบ :

แบบขยายผนังดูดซับเสียง

มาตราส่วน :	วันที่ :
1:10	
แผ่นที่ :	รวม :
A–16	47

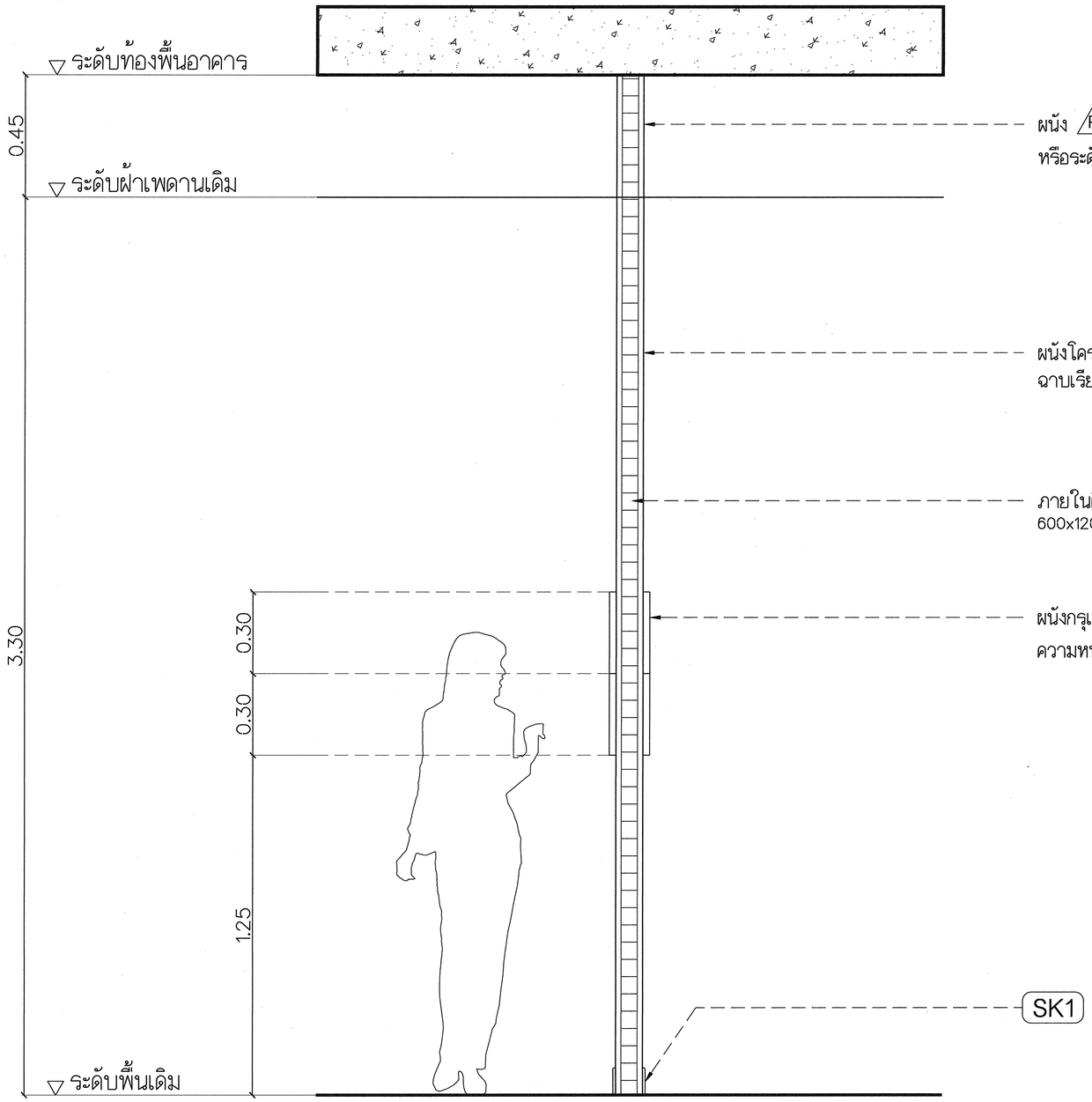

แบบขยายรูปตัด C

SCALE : 1:10

หมายเหตุ : ระยะ หรือ ตำแหน่งต่างๆที่แสดงในแบบ ใช้เพื่อประกอบการจัดทำแบบเท่านั้น ให้ผู้รับจ้างสำรวจหน้างานเสร็จก่อนดำเนินการ/เสนอราคา

มหาวิทยาลัยเทคโนโลยีราชมงคลกรุงเทพ

ชื่อโครงการ :

ปรับปรุงห้องมัลติมีเดีย ชั้น ๗R และพื้นที่สำนักงานชั้น ๖R อาคารเฉลิมพระเกียรติ ๘๐ พรรษาฯ เทคนิคกรุงเทพ แขวงทุ่งมหาเมฆ เขตสาทร กรุงเทพมหานคร จำนวน ๑ งาน

อธิการบดี มหาวิทยาลัยเทคโนโลยีราชมงคลกรุงเทพ	ลายเซ็น
รองศาสตราจารย์พิชัย จันทร์มณี	
รองอธิการบดี มหาวิทยาลัยเทคโนโลยีราชมงคลกรุงเทพ	ลายเซ็น
ผู้ช่วยศาสตราจารย์ชัชวาลย์ สุธมั่น	

คณะกรรมการจัดทำแบบรูปรายการงานก่อสร้าง

1.) ผู้ช่วยศาสตราจารย์ชูศักดิ์ กมลรัตนติธร ลายเซ็น :	ประธานกรรมการ
2.) ผู้ช่วยศาสตราจารย์วุฒิวัฒน์ คงรัตนประเสริฐ ลายเซ็น :	กรรมการ
3.) นายพิเชษฐ ทองพริก ลายเซ็น :	กรรมการ
4.) นายดลภิลาภ อัศวชัยสุวิกรม ลายเซ็น :	กรรมการ
5.) นางสาวเพียงเพ็ญ อภัยพัชตร์ ลายเซ็น :	กรรมการและเลขานุการ

คณะกรรมการตรวจรับแบบ

1.) ผู้ช่วยศาสตราจารย์วิโรจน์ เลิศธีระชาญชัย ลายเซ็น :	ประธานกรรมการ
2.) ผู้ช่วยศาสตราจารย์วุฒิวัฒน์ คงรัตนประเสริฐ ลายเซ็น :	กรรมการ
3.) นายดลภิลาภ อัศวชัยสุวิกรม ลายเซ็น :	กรรมการและเลขานุการ

แสดงแบบ :

แบบขยายรูปตัด C

มาตราส่วน :	วันที่ :
1:10	
แผ่นที่ :	รวม :
A-17	47

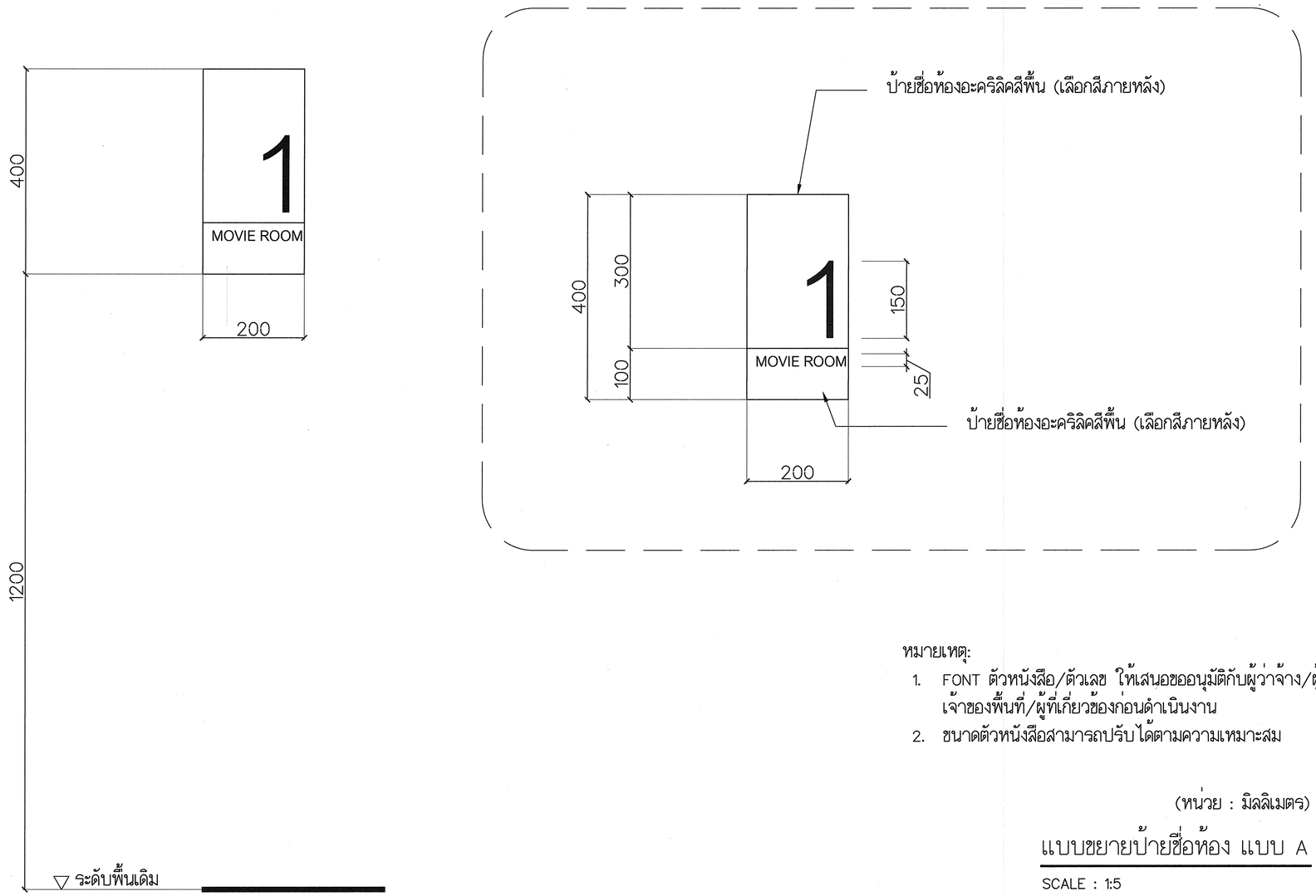

หมายเหตุ:

1. FONT ตัวหนังสือ/ตัวเลข ให้เสนอขออนุมัติกับผู้ว่าจ้าง/ผู้ออกแบบ/เจ้าของพื้นที่/ผู้ที่เกี่ยวข้องก่อนดำเนินงาน
2. ขนาดตัวหนังสือสามารถปรับได้ตามความเหมาะสม

(หน่วย : มิลลิเมตร)

แบบขยายป้ายชื่อห้อง แบบ A

SCALE : 1:5

หมายเหตุ : ระยะ หรือ ตำแหน่งต่างๆที่แสดงในแบบ ใช้เพื่อประกอบการจัดทำแบบเท่านั้น ให้ผู้รับจ้างสำรวจหน้างานเสร็จก่อนดำเนินการ/เสนอราคา

มหาวิทยาลัยเทคโนโลยีราชมงคลกรุงเทพ

ชื่อโครงการ :

ปรับปรุงห้องมัลติมีเดีย ชั้น ๑R และพื้นที่สำนักงานชั้น ๖R อาคารเฉลิมพระเกียรติ ๘๐ พรรษาฯ เทคนิคกรุงเทพ แขวงทุ่งมหาเมฆ เขตสาทร กรุงเทพมหานคร จำนวน ๑ งาน

อธิการบดี มหาวิทยาลัยเทคโนโลยีราชมงคลกรุงเทพ	ลายเซ็น
รองศาสตราจารย์พิชัย จันทร์มณี	
รองอธิการบดี มหาวิทยาลัยเทคโนโลยีราชมงคลกรุงเทพ	ลายเซ็น
ผู้ช่วยศาสตราจารย์ชัชวาลย์ สุขมั่น	

คณะกรรมการจัดทำแบบรูปรายการงานก่อสร้าง

1.) ผู้ช่วยศาสตราจารย์ชูศิลป์ กมลธีบดิอร ลายเซ็น :	ประธานกรรมการ
2.) ผู้ช่วยศาสตราจารย์วุฒิวัฒน์ คงรัตนประเสริฐ ลายเซ็น :	กรรมการ
3.) นายพิเชษฐ ทองพริก ลายเซ็น :	กรรมการ
4.) นายคลภิลาภ อัศวชัยสุวิกรม ลายเซ็น :	กรรมการ
5.) นางสาวเพียเพ็ญ อภัยพักตร์ ลายเซ็น :	กรรมการและเลขานุการ

คณะกรรมการตรวจรับแบบ

1.) ผู้ช่วยศาสตราจารย์วิโรจน์ เลิศธีระชาญชัย ลายเซ็น :	ประธานกรรมการ
2.) ผู้ช่วยศาสตราจารย์วุฒิวัฒน์ คงรัตนประเสริฐ ลายเซ็น :	กรรมการ
3.) นายคลภิลาภ อัศวชัยสุวิกรม ลายเซ็น :	กรรมการและเลขานุการ

แสดงแบบ :

แบบขยายป้ายชื่อห้อง แบบ A

มาตราส่วน :	วันที่ :
1:5	
แผ่นที่ :	รวม :
A-18	47

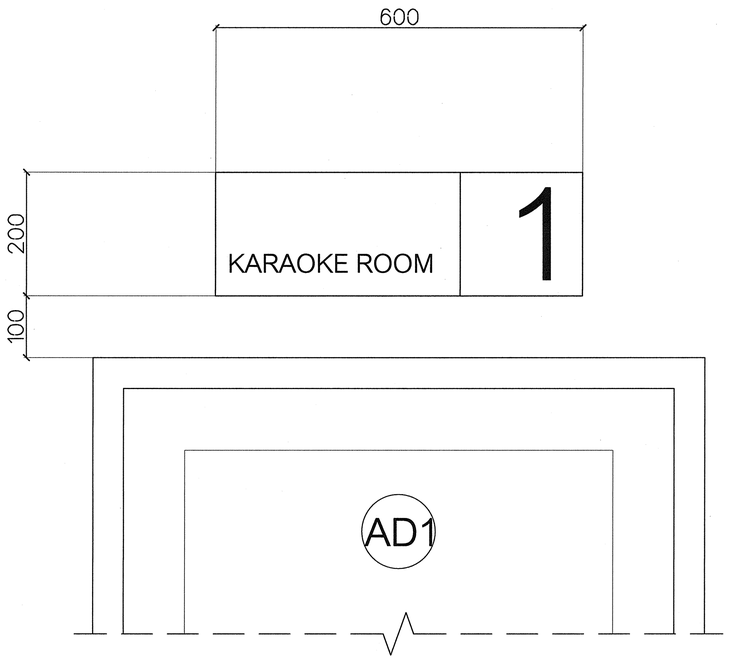

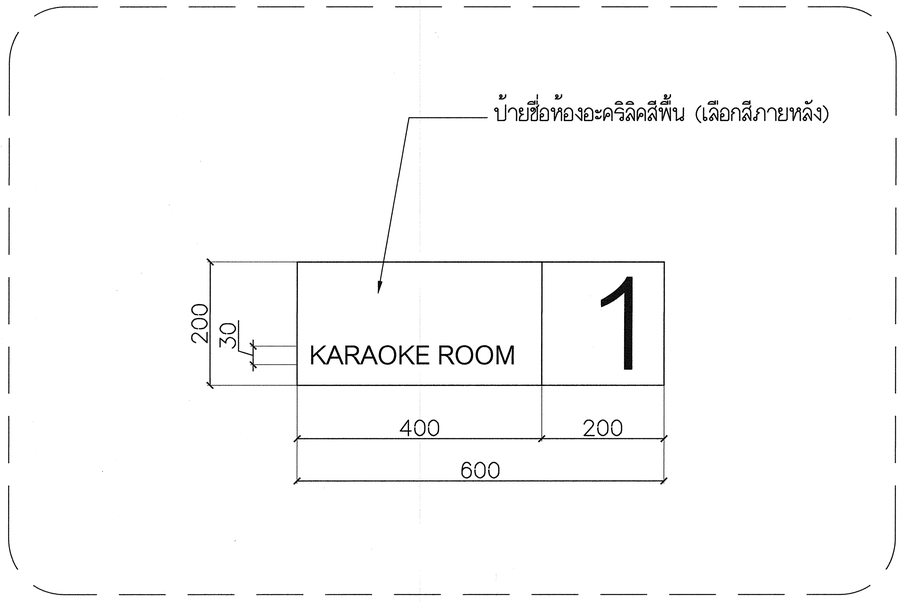

หมายเหตุ:

1. FONT ตัวหนังสือ/ตัวเลข ให้เสนอขออนุมัติกับผู้ว่าจ้าง/ผู้ออกแบบ/เจ้าของพื้นที่/ผู้ที่เกี่ยวข้องก่อนดำเนินงาน
2. ขนาดตัวหนังสือสามารถปรับได้ตามความเหมาะสม

(หน่วย มิลลิเมตร)

แบบขยายป้ายชื่อห้อง แบบ B

SCALE : 1:5

หมายเหตุ : ระยะ หรือ ตำแหน่งต่างๆที่แสดงในแบบ ใช้เพื่อประกอบการจัดทำแบบเท่านั้น ให้ผู้รับจ้างสำรวจหน้างานเสร็จก่อนดำเนินการ/เสนอราคา

มหาวิทยาลัยเทคโนโลยีราชมงคลกรุงเทพ

ชื่อโครงการ :

ปรับปรุงห้องมัลติมีเดีย ชั้น ๓R และพื้นที่สำนักงานชั้น ๖R อาคารเฉลิมพระเกียรติ ๘๐ พรรษาฯ เทคนิคกรุงเทพ แขวงทุ่งมหาเมฆ เขตสาทร กรุงเทพมหานคร จำนวน ๑ งาน

อธิการบดี มหาวิทยาลัยเทคโนโลยีราชมงคลกรุงเทพ	ลายเซ็น
รองศาสตราจารย์พิชัย จันทร์มณี	
รองอธิการบดี มหาวิทยาลัยเทคโนโลยีราชมงคลกรุงเทพ	ลายเซ็น
ผู้ช่วยศาสตราจารย์ชัชวาลย์ สุขมั่น	

คณะกรรมการจัดทำแบบรูปรายการงานก่อสร้าง

1.) ผู้ช่วยศาสตราจารย์สุศักยธู์ กมลอันติอร ลายเซ็น :	ประธานกรรมการ
2.) ผู้ช่วยศาสตราจารย์วุฒิวัฒน์ คงรัตนประเสริฐ ลายเซ็น :	กรรมการ
3.) นายพิเชษฐ ทองพริก ลายเซ็น :	กรรมการ
4.) นายดลภิลาภ อัศวชัยสุวิกรม ลายเซ็น :	กรรมการ
5.) นางสาวเพียงเพ็ญ อภัยพักตร์ ลายเซ็น :	กรรมการและเลขานุการ

คณะกรรมการตรวจรับแบบ

1.) ผู้ช่วยศาสตราจารย์วิโรจน์ เลิศอีระชาญชัย ลายเซ็น :	ประธานกรรมการ
2.) ผู้ช่วยศาสตราจารย์วุฒิวัฒน์ คงรัตนประเสริฐ ลายเซ็น :	กรรมการ
3.) นายดลภิลาภ อัศวชัยสุวิกรม ลายเซ็น :	กรรมการและเลขานุการ

แสดงแบบ :

แบบขยายป้ายชื่อห้อง แบบ B

มาตราส่วน :	วันที่ :
1:5	
แผ่นที่ :	รวม :
A–19	47

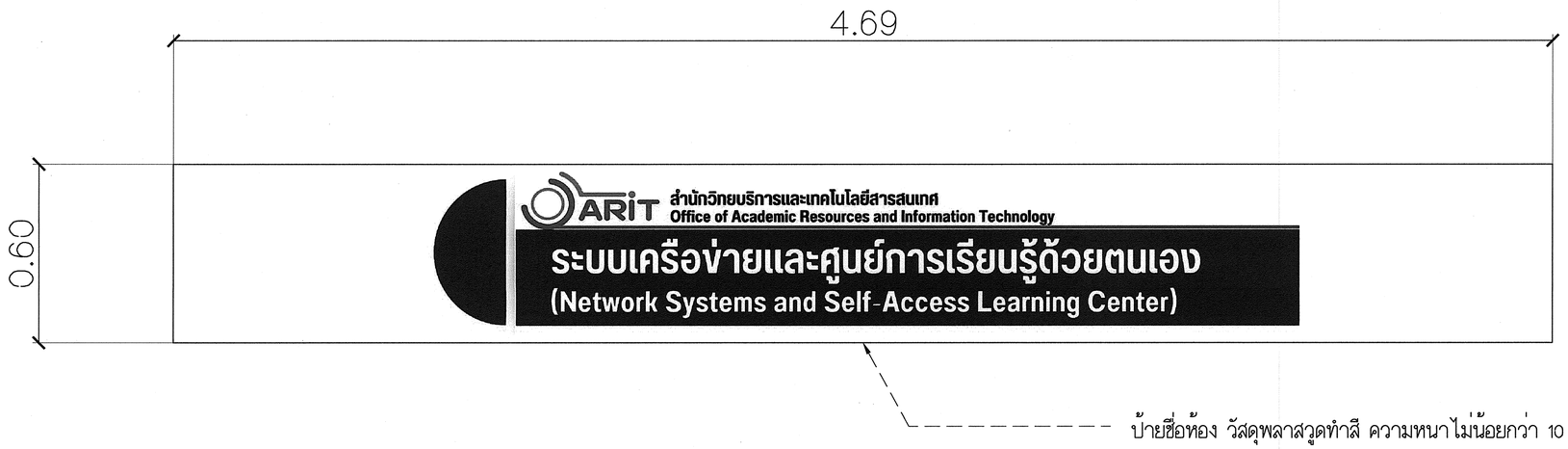

หมายเหตุ:

1. FONT ตัวหนังสือ/ตัวเลข ให้เสนอขออนุมัติกับผู้ว่าจ้าง/ผู้ออกแบบ/เจ้าของพื้นที่/ผู้ที่เกี่ยวข้องก่อนดำเนินงาน
2. ขนาดป้ายสามารถปรับได้ตามความเหมาะสมของหน้างาน

แบบขยายป้ายชื่อหน้าทางเข้าห้อง

SCALE : 1:10

หมายเหตุ : ระยะ หรือ ตำแหน่งต่างๆที่แสดงในแบบ ใช้เพื่อประกอบการจัดทำแบบเท่านั้น ให้ผู้รับจ้างสำรวจหน้างานเสร็จก่อนดำเนินการ/เสนอราคา

มหาวิทยาลัยเทคโนโลยีราชมงคลกรุงเทพ

ชื่อโครงการ :

ปรับปรุงห้องมัลติมีเดีย ชั้น ๓R และพื้นที่สำนักงานชั้น ๖R อาคารเฉลิมพระเกียรติ ๘๐ พรรษาฯ เทคนิคกรุงเทพ แขวงทุ่งมหาเมฆ เขตสาทร กรุงเทพมหานคร จำนวน ๑ งาน

อธิการบดี มหาวิทยาลัยเทคโนโลยีราชมงคลกรุงเทพ	ลายเซ็น
รองศาสตราจารย์พิชัย จันทร์มณี	
รองอธิการบดี มหาวิทยาลัยเทคโนโลยีราชมงคลกรุงเทพ	ลายเซ็น
ผู้ช่วยศาสตราจารย์ชีชวาลย์ สุขมั่น	

คณะกรรมการจัดทำแบบรูปรายการงานก่อสร้าง

1.) ผู้ช่วยศาสตราจารย์ชูศักดิ์ กมลธันติธร ลายเซ็น :	ประธานกรรมการ
2.) ผู้ช่วยศาสตราจารย์วุฒิวัฒน์ คงรัตนประเสริฐ ลายเซ็น :	กรรมการ
3.) นายพิเชษฐ์ ทองพริก ลายเซ็น :	กรรมการ
4.) นายตลภิลาภ อัศวชัยสุวิกรม ลายเซ็น :	กรรมการ
5.) นางสาวเพียงเพ็ญ อภัยพัฒตร์ ลายเซ็น :	กรรมการและเลขานุการ

คณะกรรมการตรวจรับแบบ

1.) ผู้ช่วยศาสตราจารย์วิโรจน์ เลิศธีระศาญชัย ลายเซ็น :	ประธานกรรมการ
2.) ผู้ช่วยศาสตราจารย์วุฒิวัฒน์ คงรัตนประเสริฐ ลายเซ็น :	กรรมการ
3.) นายตลภิลาภ อัศวชัยสุวิกรม ลายเซ็น :	กรรมการและเลขานุการ

แสดงแบบ :

แบบขยายป้ายชื่อทางเข้าห้อง

มาตราส่วน :	วันที่ :
1:10	
แผ่นที่ :	รวม :
A-20	47

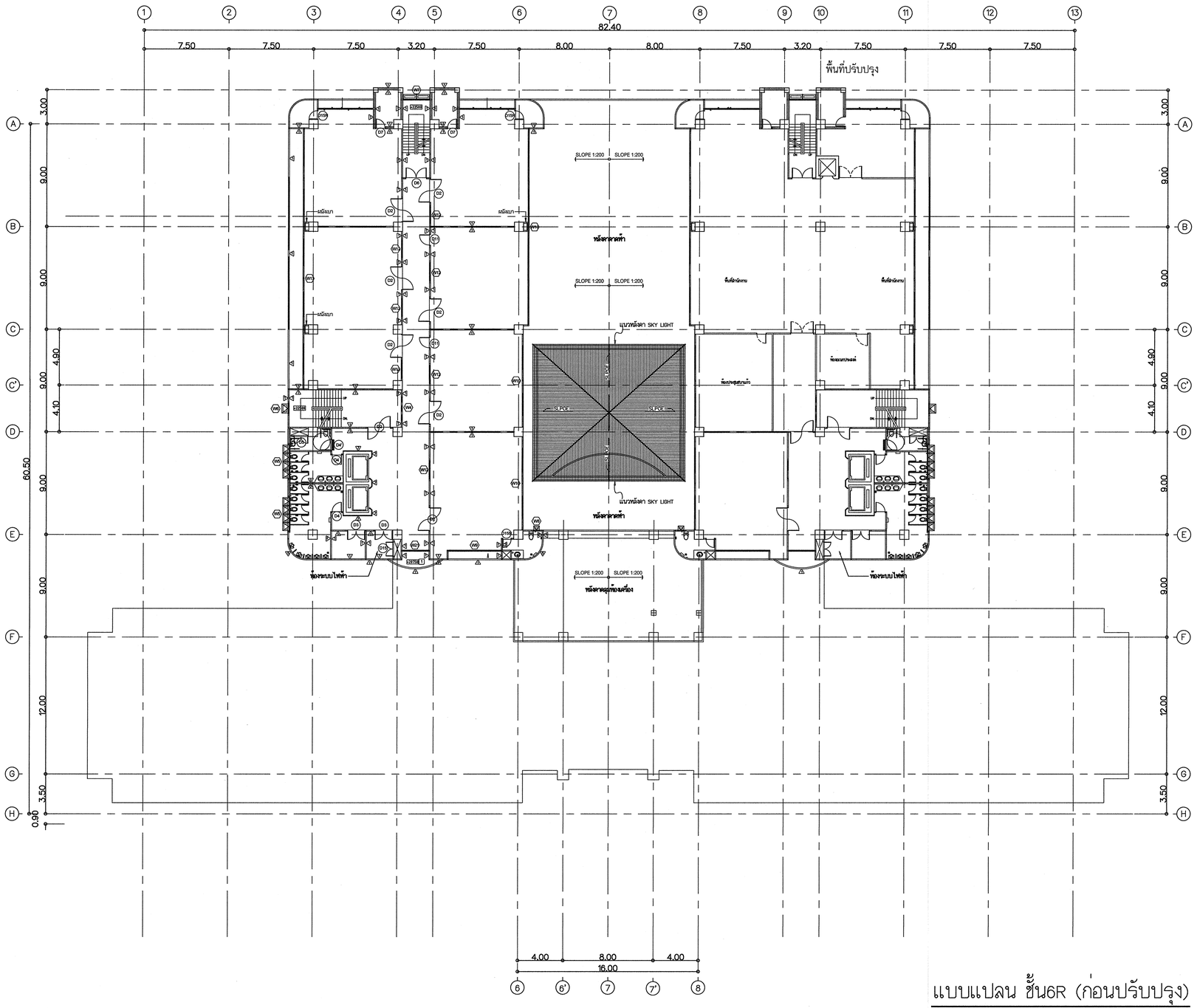

แบบแปลน ชั้น6R (ก่อนปรับปรุง)

SCALE : 1:200

หมายเหตุ : ระยะ หรือ ตำแหน่งต่างๆที่แสดงในแบบ ใช้เพื่อประกอบการจัดทำแบบเท่านั้น ให้ผู้รับจ้างสำรวจหน้างานเสร็จก่อนดำเนินการ/เสนอราคา

มหาวิทยาลัยเทคโนโลยีราชมงคลกรุงเทพ

ชื่อโครงการ :

ปรับปรุงห้องมัลติมีเดีย ชั้น ๗R และพื้นที่สำนักงานชั้น ๖R อาคารเฉลิมพระเกียรติ ๘๐ พรรษาฯ เทคนิคกรุงเทพ แขวงทุ่งมหาเมฆ เขตสาทร กรุงเทพมหานคร จำนวน ๑ งาน

อธิการบดี มหาวิทยาลัยเทคโนโลยีราชมงคลกรุงเทพ	ลายเซ็น
รองศาสตราจารย์พิชัย จันทร์มณี	
รองอธิการบดี มหาวิทยาลัยเทคโนโลยีราชมงคลกรุงเทพ	ลายเซ็น
ผู้ช่วยศาสตราจารย์ชัชวาลย์ สุขมั่น	

คณะกรรมการจัดทำแบบรูปรายการงานก่อสร้าง

1.) ผู้ช่วยศาสตราจารย์ชูศักดิ์ กมลธันดิอร ลายเซ็น :	ประธานกรรมการ
2.) ผู้ช่วยศาสตราจารย์วุฒิวัฒน์ คงรัตนประเสริฐ ลายเซ็น :	กรรมการ
3.) นายพิเชษฐ ทองพริก ลายเซ็น :	กรรมการ
4.) นายตฤภิลาภ อัศวชัยสุวิกรม ลายเซ็น :	กรรมการ
5.) นางสาวเพียงเพ็ญ ภัยพัตร์ ลายเซ็น :	กรรมการและเลขานุการ

คณะกรรมการตรวจรับแบบ

1.) ผู้ช่วยศาสตราจารย์วิโรจน์ เลิศธีระชาญชัย ลายเซ็น :	ประธานกรรมการ
2.) ผู้ช่วยศาสตราจารย์วุฒิวัฒน์ คงรัตนประเสริฐ ลายเซ็น :	กรรมการ
3.) นายตฤภิลาภ อัศวชัยสุวิกรม ลายเซ็น :	กรรมการและเลขานุการ

แสดงแบบ :

แบบแปลน ชั้น6R (ก่อนปรับปรุง)

มาตราส่วน :	วันที่ :
1:200	
แผ่นที่ :	รวม :
B–01	47

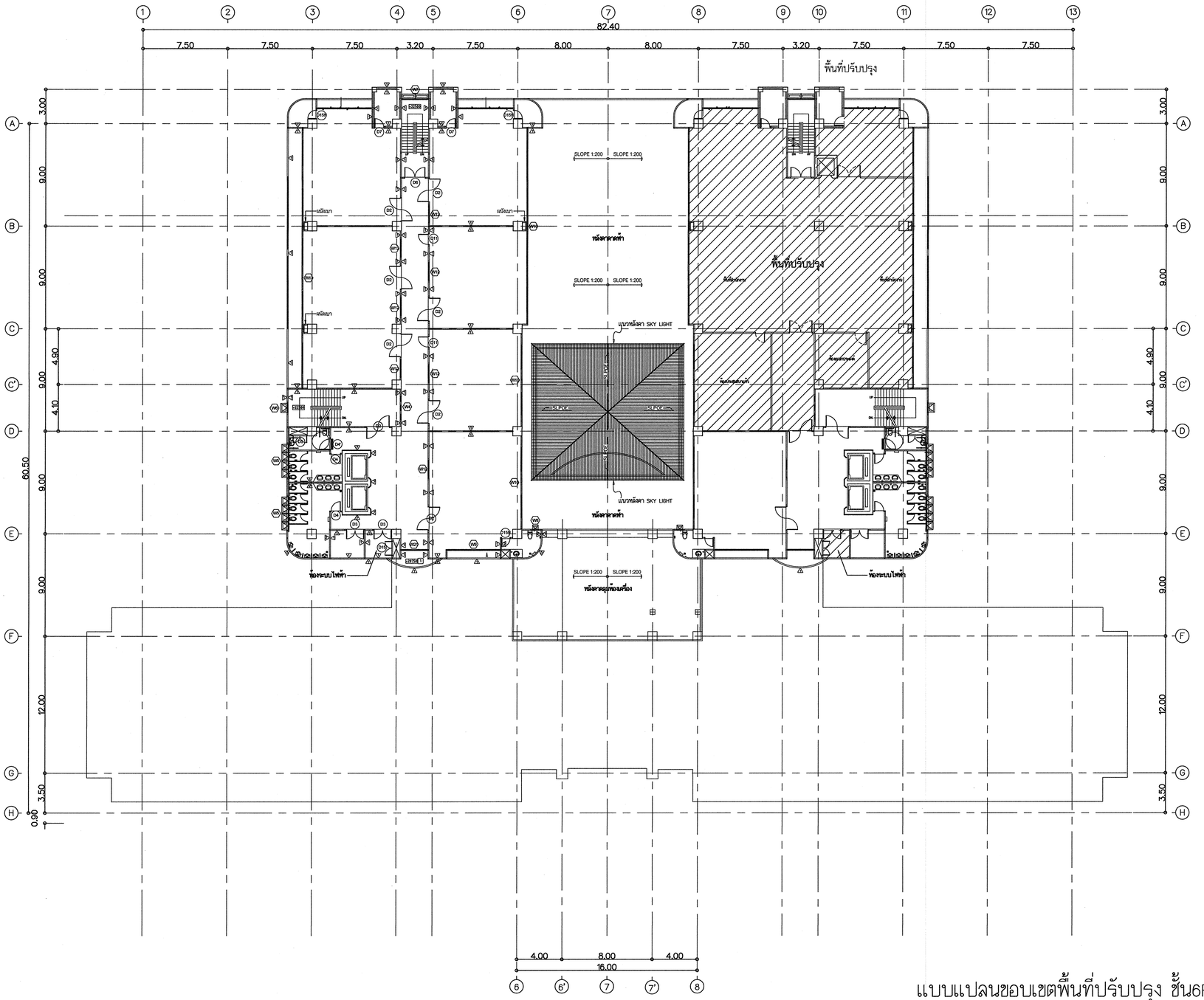

แบบแปลนขอบเขตพื้นที่ปรับปรุง ชั้น6R (ก่อนปรับปรุง)

SCALE : 1:200

ขอบเขตพื้นที่ปรับปรุง

หมายเหตุ : ระยะ หรือ ตำแหน่งต่างๆที่แสดงในแบบ ใช้เพื่อประกอบการจัดทำแบบเท่านั้น ให้ผู้รับจ้างสำรวจหน้างานเสร็จก่อนดำเนินการ/เสนอราคา

มหาวิทยาลัยเทคโนโลยีราชมงคลกรุงเทพ

ชื่อโครงการ :

ปรับปรุงห้องมัลติมีเดีย ชั้น ๑R และพื้นที่สำนักงานชั้น ๖R อาคารเฉลิมพระเกียรติ ๘๐ พรรษาฯ เทคนิคกรุงเทพ แขวงทุ่งมหาเมฆ เขตสาทร กรุงเทพมหานคร จำนวน ๑ งาน

อธิการบดี มหาวิทยาลัยเทคโนโลยีราชมงคลกรุงเทพ	ลายเซ็น
รองศาสตราจารย์พิชัย จันทร์มณี	
รองอธิการบดี มหาวิทยาลัยเทคโนโลยีราชมงคลกรุงเทพ	ลายเซ็น
ผู้ช่วยศาสตราจารย์ชัชวาลย์ สุขมั่น	

คณะกรรมการจัดทำแบบรูปรายการงานก่อสร้าง

1.) ผู้ช่วยศาสตราจารย์ชูศิลยรู่ กมลขับดิอร ลายเซ็น :	ประธานกรรมการ
2.) ผู้ช่วยศาสตราจารย์วุฒิวัฒน์ คงรัตนประเสริฐ ลายเซ็น :	กรรมการ
3.) นายพิเชษฐ ทองพริก ลายเซ็น :	กรรมการ
4.) นายดลภิลาภ อัศวชัยสุวิกรม ลายเซ็น :	กรรมการ
5.) นางสาวเพียงเพ็ญ อภัยพัฒตร์ ลายเซ็น :	กรรมการและเลขานุการ

คณะกรรมการตรวจรับแบบ

1.) ผู้ช่วยศาสตราจารย์วิโรจน์ เลิศอิระศาญชัย ลายเซ็น :	ประธานกรรมการ
2.) ผู้ช่วยศาสตราจารย์วุฒิวัฒน์ คงรัตนประเสริฐ ลายเซ็น :	กรรมการ
3.) นายดลภิลาภ อัศวชัยสุวิกรม ลายเซ็น :	กรรมการและเลขานุการ

แสดงแบบ :

แบบแปลนขอบเขตพื้นที่ปรับปรุง ชั้น6R (ก่อนปรับปรุง)

มาตราส่วน :	วันที่ :
1:200	
แผ่นที่ :	รวม :
B–02	47

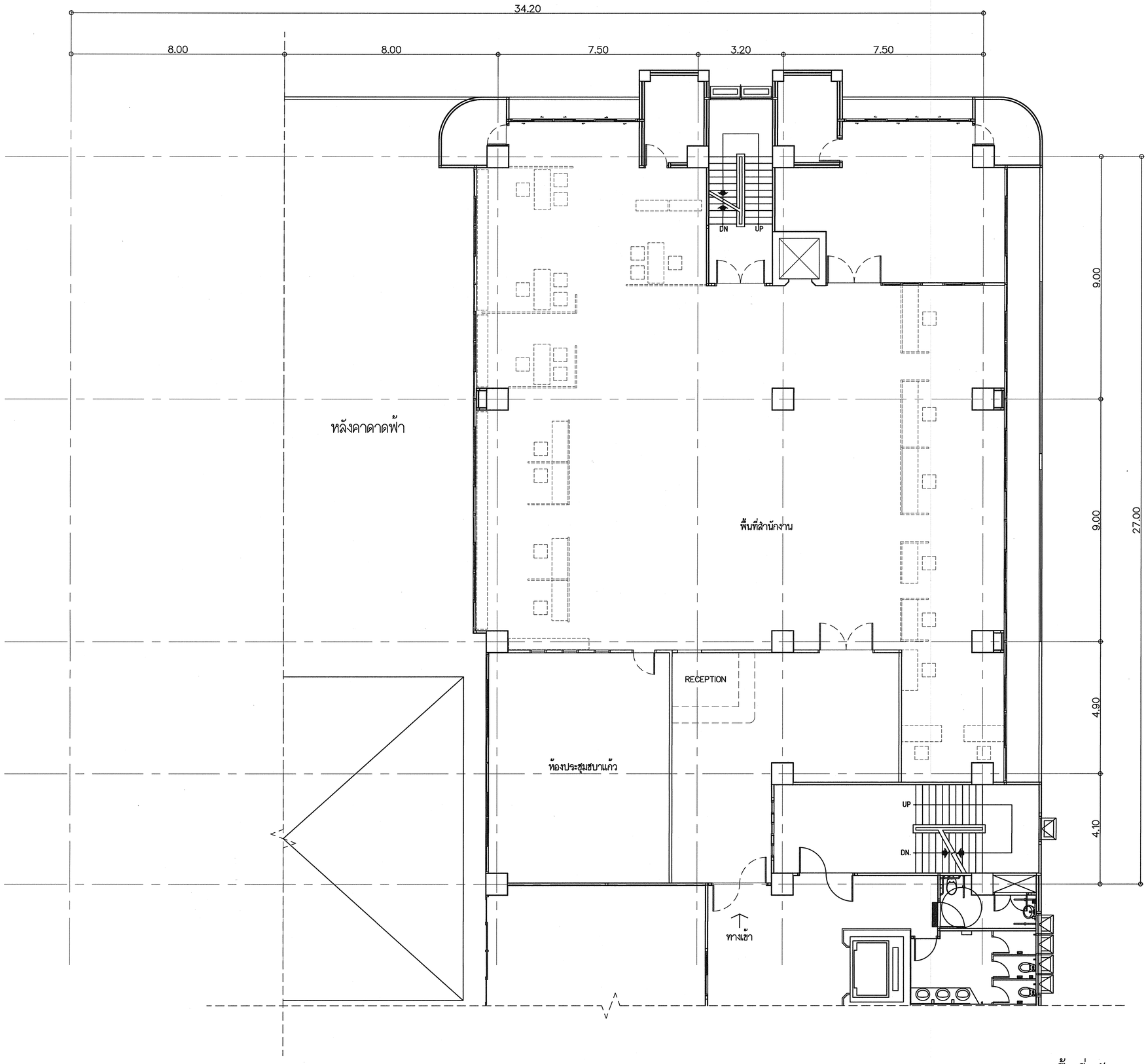

แปลนพื้นที่ปรับปรุง ชั้น6R (ก่อนปรับปรุง)

SCALE : 1:75

หมายเหตุ : ระยะ หรือ ตำแหน่งต่างๆที่แสดงในแบบ ใช้เพื่อประกอบการจัดทำแบบเท่านั้น ให้ผู้รับจ้างสำรวจหน้างานเสร็จก่อนดำเนินการ/เสนอราคา

มหาวิทยาลัยเทคโนโลยีราชมงคลกรุงเทพ

ชื่อโครงการ :

ปรับปรุงห้องมัลติมีเดีย ชั้น ๓R และพื้นที่สำนักงานชั้น ๖R อาคารเฉลิมพระเกียรติ ๘๐ พรรษาฯ เทคนิคกรุงเทพ แขวงทุ่งมหาเมฆ เขตสาทร กรุงเทพมหานคร จำนวน ๑ งาน

อธิการบดี มหาวิทยาลัยเทคโนโลยีราชมงคลกรุงเทพ	ลายเซ็น
รองศาสตราจารย์พิชัย จันทร์มณี	
รองอธิการบดี มหาวิทยาลัยเทคโนโลยีราชมงคลกรุงเทพ	ลายเซ็น
ผู้ช่วยศาสตราจารย์ชัชวาลย์ สุขมั่น	

คณะกรรมการจัดทำแบบรูปรายการงานก่อสร้าง

1.) ผู้ช่วยศาสตราจารย์ศุศิยะฐ์ กมลอินติอร ลายเซ็น :	ประธานกรรมการ
2.) ผู้ช่วยศาสตราจารย์วุฒิวัฒน์ คงรัตนประเสริฐ ลายเซ็น :	กรรมการ
3.) นายพิเชษฐ ทองพริก ลายเซ็น :	กรรมการ
4.) นายดลภิลาภ อัศวชัยสุวิกรม ลายเซ็น :	กรรมการ
5.) นางสาวเพียงเพ็ญ ภัยพัฒตร์ ลายเซ็น :	กรรมการและเลขานุการ

คณะกรรมการตรวจรับแบบ

1.) ผู้ช่วยศาสตราจารย์วิโรจน์ เลิศอิระชาญชัย ลายเซ็น :	ประธานกรรมการ
2.) ผู้ช่วยศาสตราจารย์วุฒิวัฒน์ คงรัตนประเสริฐ ลายเซ็น :	กรรมการ
3.) นายดลภิลาภ อัศวชัยสุวิกรม ลายเซ็น :	กรรมการและเลขานุการ

แสดงแบบ :

แปลนพื้นที่ปรับปรุง
ชั้น6R (ก่อนปรับปรุง)

มาตราส่วน :	วันที่ :
1:75	
แผ่นที่ :	รวม :
B-03	47

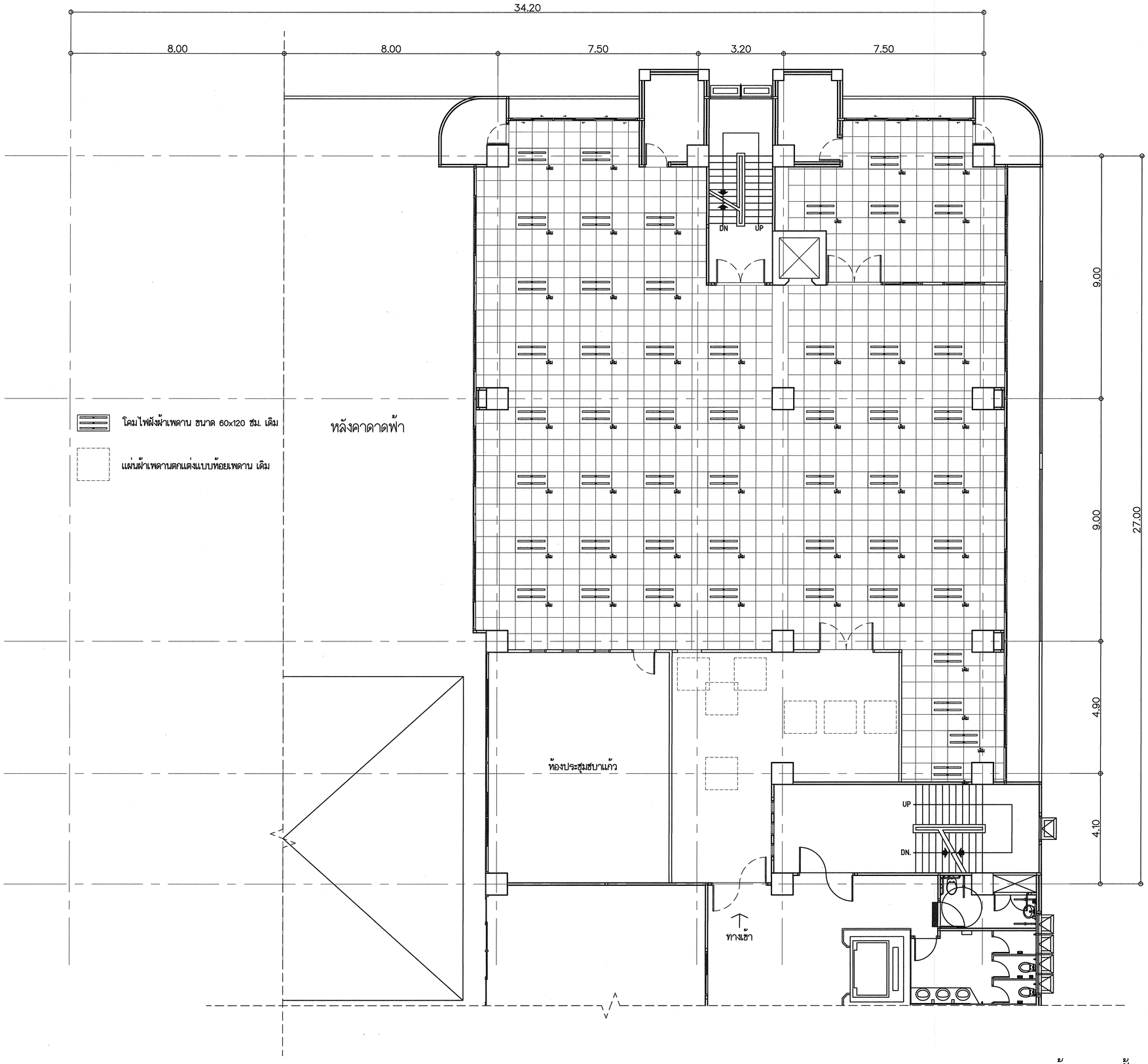

แปลนฝ้าเพดาน ชั้น6R (ก่อนปรับปรุง)

SCALE : 1:75

หมายเหตุ : ระยะ หรือ ตำแหน่งต่างๆที่แสดงในแบบ ใช้เพื่อประกอบการจัดทำแบบเท่านั้น ให้ผู้รับจ้างสำรวจหน้างานเสร็จก่อนดำเนินการ/เสนอราคา

มหาวิทยาลัยเทคโนโลยีราชมงคลกรุงเทพ

ชื่อโครงการ :

ปรับปรุงห้องมัลติมีเดีย ชั้น ๑R และพื้นที่สำนักงานชั้น ๖R อาคารเฉลิมพระเกียรติ ๘๐ พรรษาฯ เทคนิคกรุงเทพ แขวงทุ่งมหาเมฆ เขตสาทร กรุงเทพมหานคร จำนวน ๑ งาน

อธิการบดี มหาวิทยาลัยเทคโนโลยีราชมงคลกรุงเทพ	ลายเซ็น
รองศาสตราจารย์พิชัย จันทร์มณี	
รองอธิการบดี มหาวิทยาลัยเทคโนโลยีราชมงคลกรุงเทพ	ลายเซ็น
ผู้ช่วยศาสตราจารย์ชัชวาลย์ สุชมั่น	

คณะกรรมการจัดทำแบบรูปรายการงานก่อสร้าง

1.) ผู้ช่วยศาสตราจารย์ชูศักดิ์ กมลรับดิธร ลายเซ็น :	ประธานกรรมการ
2.) ผู้ช่วยศาสตราจารย์วุฒิวัฒน์ คงรัตนประเสริฐ ลายเซ็น :	กรรมการ
3.) นายพิเชษฐ ทองพริก ลายเซ็น :	กรรมการ
4.) นายดลภิลาภ อัศวชัยสุวิกรม ลายเซ็น :	กรรมการ
5.) นางสาวเพียงเพ็ญ อุภัยพักตร์ ลายเซ็น :	กรรมการและเลขานุการ

คณะกรรมการตรวจรับแบบ

1.) ผู้ช่วยศาสตราจารย์วิโรจน์ เลิศธีระชาญชัย ลายเซ็น :	ประธานกรรมการ
2.) ผู้ช่วยศาสตราจารย์วุฒิวัฒน์ คงรัตนประเสริฐ ลายเซ็น :	กรรมการ
3.) นายดลภิลาภ อัศวชัยสุวิกรม ลายเซ็น :	กรรมการและเลขานุการ

แสดงแบบ :

แปลนฝ้าเพดาน ชั้น6R
(ก่อนปรับปรุง)

มาตราส่วน :	วันที่ :
1:75	
แผ่นที่ :	รวม :
B-04	47

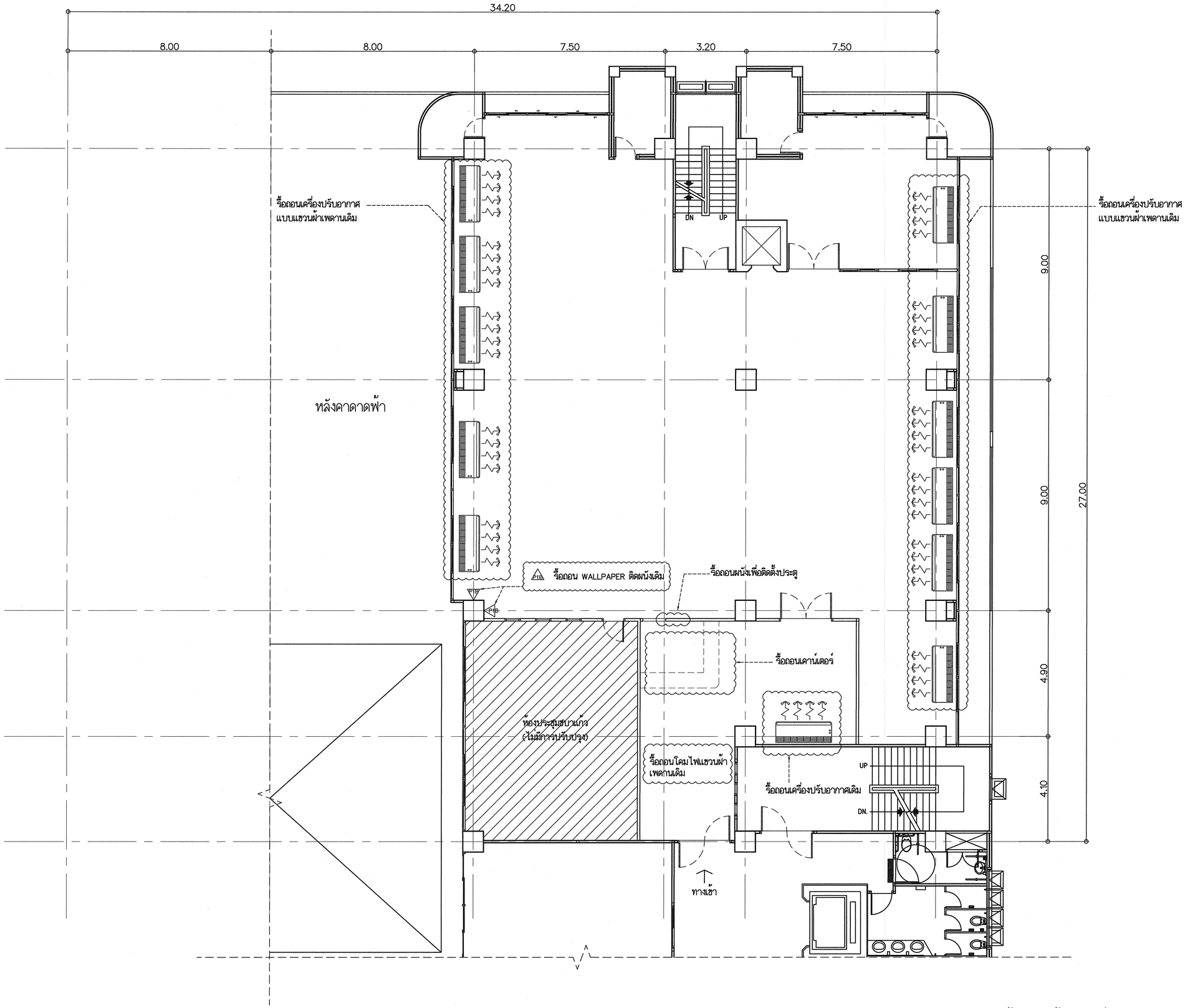

แปลนรื้อถอน ชั้น6R (ก่อนปรับปรุง)

SCALE : 1:75

หมายเหตุ : ระยะ หรือ ตำแหน่งต่างๆที่แสดงในแบบ ใช้เพื่อประกอบการจัดทำแบบเท่านั้น ให้ผู้รับจ้างสำรวจหน้างานเสร็จก่อนดำเนินการ/เสนอราคา

มหาวิทยาลัยเทคโนโลยีราชมงคลกรุงเทพ

ชื่อโครงการ :

ปรับปรุงห้องมัลติมีเดีย ชั้น ๗R และพื้นที่สำนักงานชั้น ๖R อาคารเฉลิมพระเกียรติ ๘๐ พรรษาฯ เทคนิคกรุงเทพ แขวงทุ่งมหาเมฆ เขตสาทร กรุงเทพมหานคร จำนวน ๑ งาน

อธิการบดี มหาวิทยาลัยเทคโนโลยีราชมงคลกรุงเทพ	ลายเซ็น
รองศาสตราจารย์พิชัย จันทร์มณี	
รองอธิการบดี มหาวิทยาลัยเทคโนโลยีราชมงคลกรุงเทพ	ลายเซ็น
ผู้ช่วยศาสตราจารย์ชัชวาลย์ สุขมั่น	

คณะกรรมการจัดทำแบบรูปรายการงานก่อสร้าง

1.) ผู้ช่วยศาสตราจารย์ชูศิยรู์ กมลอับดิอร ลายเซ็น :	ประธานกรรมการ
2.) ผู้ช่วยศาสตราจารย์วุฒิวัฒน์ คงรัตนประเสริฐ ลายเซ็น :	กรรมการ
3.) นายพิเชษฐ ทองพริก ลายเซ็น :	กรรมการ
4.) นายดลภิลาภ อัศวชัยสุวิกรม ลายเซ็น :	กรรมการ
5.) นางสาวเพียงเพ็ญ อภัยพัชตร์ ลายเซ็น :	กรรมการและเลขานุการ

คณะกรรมการตรวจรับแบบ

1.) ผู้ช่วยศาสตราจารย์วิโรจน์ เลิศอีระชาญชัย ลายเซ็น :	ประธานกรรมการ
2.) ผู้ช่วยศาสตราจารย์วุฒิวัฒน์ คงรัตนประเสริฐ ลายเซ็น :	กรรมการ
3.) นายดลภิลาภ อัศวชัยสุวิกรม ลายเซ็น :	กรรมการและเลขานุการ

แสดงแบบ :

แปลนรื้อถอน ชั้น6R
(ก่อนปรับปรุง)

มาตราส่วน :	วันที่ :
1:75	
แผ่นที่ :	รวม :
B-05	47

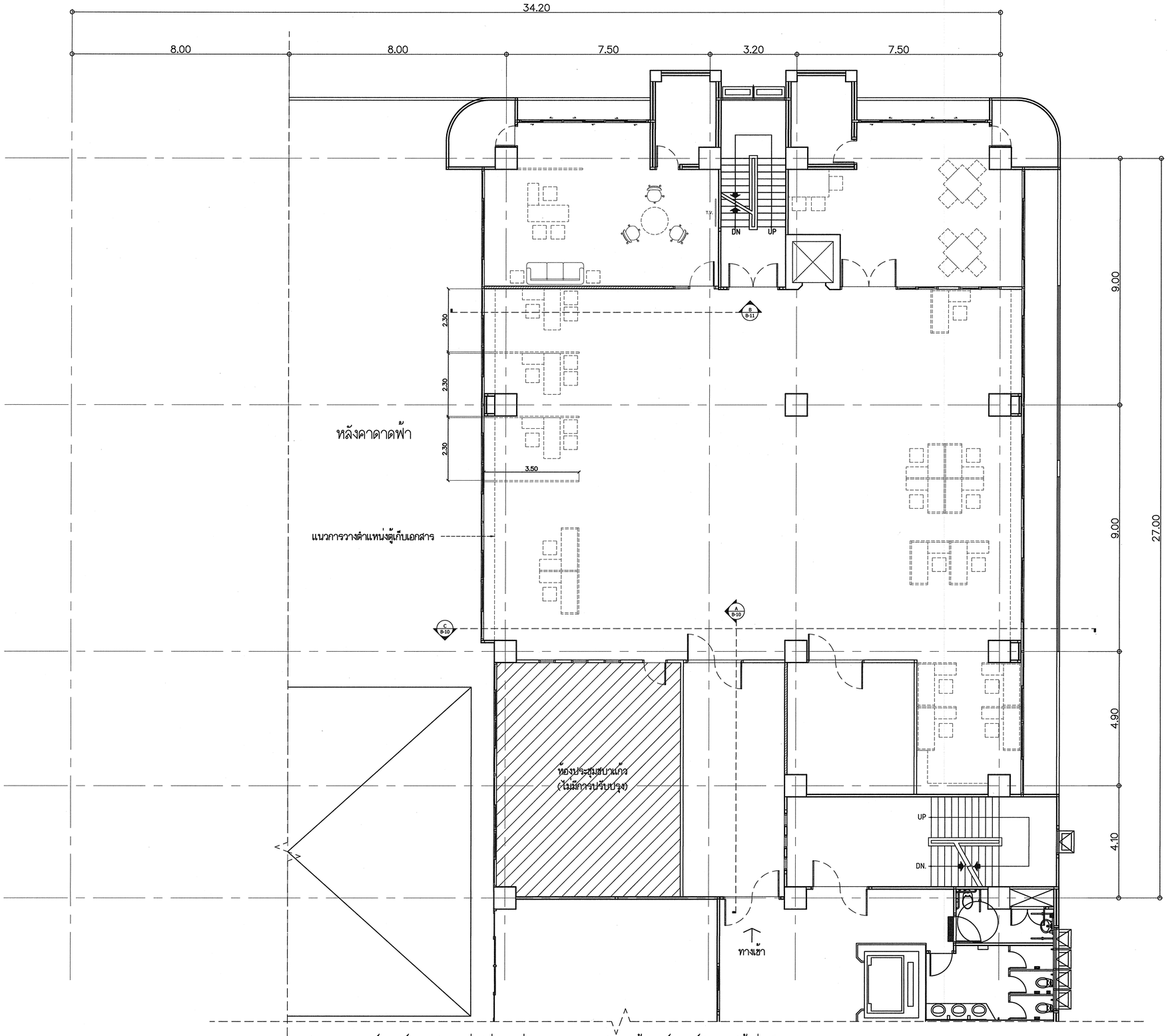

หมายเหตุ : เฟอร์นิเจอร์และผนังพาทิชั่นไม่รวมอยู่ในรายการการปรับปรุงนี้ เฟอร์นิเจอร์ในแบบใช้เพื่อเป็นแนวทางในการวางตำแหน่งของเฟอร์นิเจอร์เท่านั้น

แปลน ชั้น6R (หลังปรับปรุง)

SCALE : 1:75

หมายเหตุ : ระยะ หรือ ตำแหน่งต่างๆที่แสดงในแบบ ใช้เพื่อประกอบการจัดทำแบบเท่านั้น ให้ผู้รับจ้างสำรวจหน้างานเสร็จก่อนดำเนินการ/เสนอราคา

มหาวิทยาลัยเทคโนโลยีราชมงคลกรุงเทพ

ชื่อโครงการ :

ปรับปรุงห้องมัลติมีเดีย ชั้น ๗R และพื้นที่สำนักงานชั้น ๖R อาคารเฉลิมพระเกียรติ ๘๐ พรรษาฯ เทคนิคกรุงเทพ แขวงทุ่งมหาเมฆ เขตสาทร กรุงเทพมหานคร จำนวน ๑ งาน

อธิการบดี มหาวิทยาลัยเทคโนโลยีราชมงคลกรุงเทพ	ลายเซ็น
รองศาสตราจารย์พิชัย จันทร์มณี	
รองอธิการบดี มหาวิทยาลัยเทคโนโลยีราชมงคลกรุงเทพ	ลายเซ็น
ผู้ช่วยศาสตราจารย์ชัชวาลย์ สุขม่น	

คณะกรรมการจัดทำแบบรูปรายการงานก่อสร้าง

1.) ผู้ช่วยศาสตราจารย์ชูศิษฐ์ กมลธันดิอร ลายเซ็น :	ประธานกรรมการ
2.) ผู้ช่วยศาสตราจารย์วุฒิวัฒน์ คงรัตนประเสริฐ ลายเซ็น :	กรรมการ
3.) นายพิเชษฐ ทองพริก ลายเซ็น :	กรรมการ
4.) นายดลภิลาภ อัศวชัยสุวิกรม ลายเซ็น :	กรรมการ
5.) นางสาวเพียงเพ็ญ อุภัยพัตร์ ลายเซ็น :	กรรมการและเลขานุการ

คณะกรรมการตรวจรับแบบ

1.) ผู้ช่วยศาสตราจารย์วิโรจน์ เลิศธีระชาญชัย ลายเซ็น :	ประธานกรรมการ
2.) ผู้ช่วยศาสตราจารย์วุฒิวัฒน์ คงรัตนประเสริฐ ลายเซ็น :	กรรมการ
3.) นายดลภิลาภ อัศวชัยสุวิกรม ลายเซ็น :	กรรมการและเลขานุการ

แสดงแบบ :

แปลน ชั้น6R
(หลังปรับปรุง)

มาตราส่วน :	วันที่ :
1:75	
แผ่นที่ :	รวม :
B–06	47

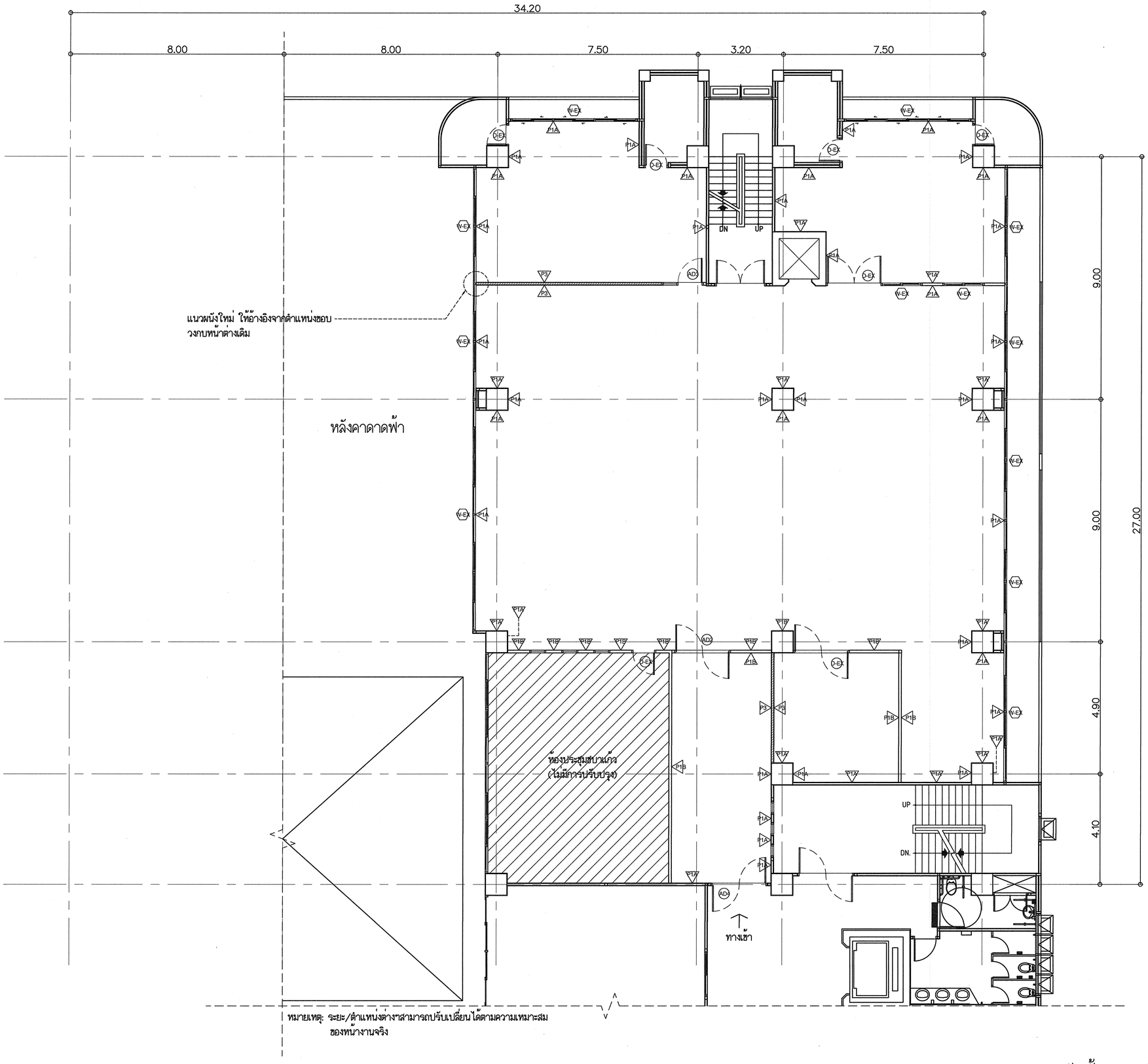

หมายเหตุ: ระยะ/ตำแหน่งต่างๆสามารถปรับเปลี่ยนได้ตามความเหมาะสมของหน้างานจริง

แปลนผนัง ชั้น6R (หลังปรับปรุง)

SCALE : 1:75

หมายเหตุ : ระยะ หรือ ตำแหน่งต่างๆที่แสดงในแบบ ใช้เพื่อประกอบการจัดทำแบบเท่านั้น ให้ผู้รับจ้างสำรวจหน้างานเสร็จก่อนดำเนินการ/เสนอราคา

มหาวิทยาลัยเทคโนโลยีราชมงคลกรุงเทพ

ชื่อโครงการ :

ปรับปรุงห้องมัลติมีเดีย ชั้น ๓R และพื้นที่สำนักงานชั้น ๖R อาคารเฉลิมพระเกียรติ ๘๐ พรรษาฯ เทคนิคกรุงเทพ แขวงทุ่งมหาเมฆ เขตสาทร กรุงเทพมหานคร จำนวน ๑ งาน

อธิการบดี มหาวิทยาลัยเทคโนโลยีราชมงคลกรุงเทพ	ลายเซ็น
รองศาสตราจารย์พิชัย จันทร์มณี	
รองอธิการบดี มหาวิทยาลัยเทคโนโลยีราชมงคลกรุงเทพ	ลายเซ็น
ผู้ช่วยศาสตราจารย์ชัชวาลย์ สุชม่น	

คณะกรรมการจัดทำแบบรูปรายการงานก่อสร้าง

1.) ผู้ช่วยศาสตราจารย์ชูศักดิ์ กมลธันติอร ลายเซ็น :	ประธานกรรมการ
2.) ผู้ช่วยศาสตราจารย์วุฒิวัฒน์ คงรัตนประเสริฐ ลายเซ็น :	กรรมการ
3.) นายพิเชษฐ์ ทองพริก ลายเซ็น :	กรรมการ
4.) นายดลภิลาภ อัศวชัยสุวิกรม ลายเซ็น :	กรรมการ
5.) นางสาวเพียงเพ็ญ อภัยพักตร์ ลายเซ็น :	กรรมการและเลขานุการ

คณะกรรมการตรวจรับแบบ

1.) ผู้ช่วยศาสตราจารย์วิโรจน์ เลิศอีระชาญชัย ลายเซ็น :	ประธานกรรมการ
2.) ผู้ช่วยศาสตราจารย์วุฒิวัฒน์ คงรัตนประเสริฐ ลายเซ็น :	กรรมการ
3.) นายดลภิลาภ อัศวชัยสุวิกรม ลายเซ็น :	กรรมการและเลขานุการ

แสดงแบบ :

แปลนผนัง ชั้น6R
(หลังปรับปรุง)

มาตราส่วน :	วันที่ :
1:75	
แผ่นที่ :	รวม :
B-07	47

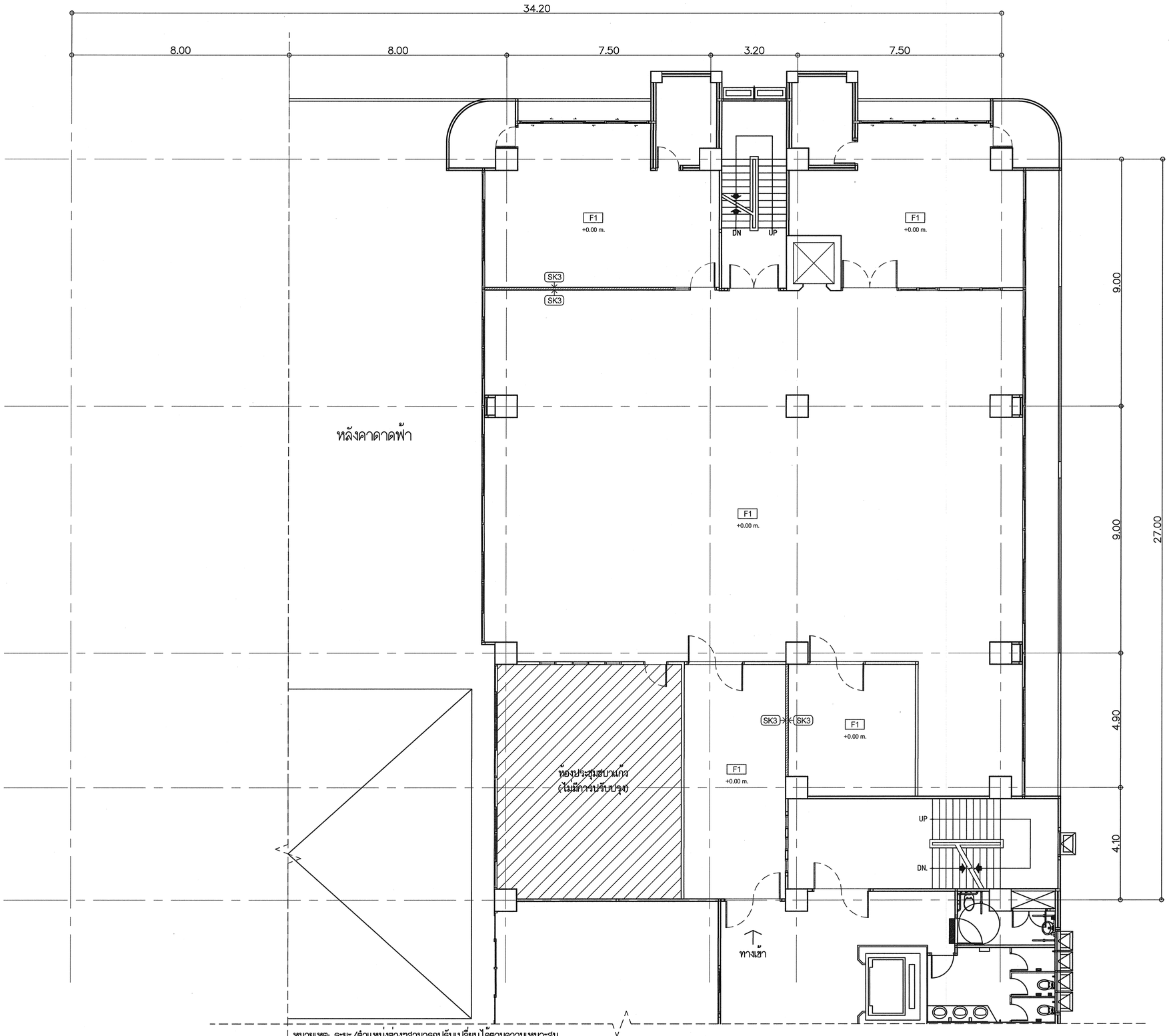

หมายเหตุ: ระยะ/ตำแหน่งต่างๆสามารถปรับเปลี่ยนได้ตามความเหมาะสม
ของหน้างานจริง

แปลนพื้น ชั้น6R (หลังปรับปรุง)

SCALE : 1:75

หมายเหตุ : ระยะ หรือ ตำแหน่งต่างๆที่แสดงในแบบ ใช้เพื่อประกอบการจัดทำแบบเท่านั้น ให้ผู้รับจ้างสำรวจหน้างานเสร็จก่อนดำเนินการ/เสนอราคา

มหาวิทยาลัยเทคโนโลยีราชมงคลกรุงเทพ

ชื่อโครงการ :

ปรับปรุงห้องมัลติมีเดีย ชั้น ๗R และพื้นที่สำนักงานชั้น ๖R อาคารเฉลิมพระเกียรติ ๘๐ พรรษาฯ เทคนิคกรุงเทพ แขวงทุ่งมหาเมฆ เขตสาทร กรุงเทพมหานคร จำนวน ๑ งาน

อธิการบดี มหาวิทยาลัยเทคโนโลยีราชมงคลกรุงเทพ	ลายเซ็น
รองศาสตราจารย์พิชัย จันทร์มณี	
รองอธิการบดี มหาวิทยาลัยเทคโนโลยีราชมงคลกรุงเทพ	ลายเซ็น
ผู้ช่วยศาสตราจารย์ชัชวาลย์ สุธมั่น	

คณะกรรมการจัดทำแบบรูปรายการงานก่อสร้าง

1.) ผู้ช่วยศาสตราจารย์ชูศักดิ์ กมลรัตนติอร ลายเซ็น :	ประธานกรรมการ
2.) ผู้ช่วยศาสตราจารย์วุฒิวัฒน์ คงรัตนประเสริฐ ลายเซ็น :	กรรมการ
3.) นายพิเชษฐ ทองพริก ลายเซ็น :	กรรมการ
4.) นายดลภิลาภ อัศวชัยสุวิกรม ลายเซ็น :	กรรมการ
5.) นางสาวเพียงเพ็ญ อภัยพักตร์ ลายเซ็น :	กรรมการและเลขานุการ

คณะกรรมการตรวจรับแบบ

1.) ผู้ช่วยศาสตราจารย์วิโรจน์ เลิศธีระชาญชีย ลายเซ็น :	ประธานกรรมการ
2.) ผู้ช่วยศาสตราจารย์วุฒิวัฒน์ คงรัตนประเสริฐ ลายเซ็น :	กรรมการ
3.) นายดลภิลาภ อัศวชัยสุวิกรม ลายเซ็น :	กรรมการและเลขานุการ

แสดงแบบ :

แปลนพื้น ชั้น6R
(หลังปรับปรุง)

มาตราส่วน :	วันที่ :
1:75	
แผ่นที่ :	รวม :
B-08	47

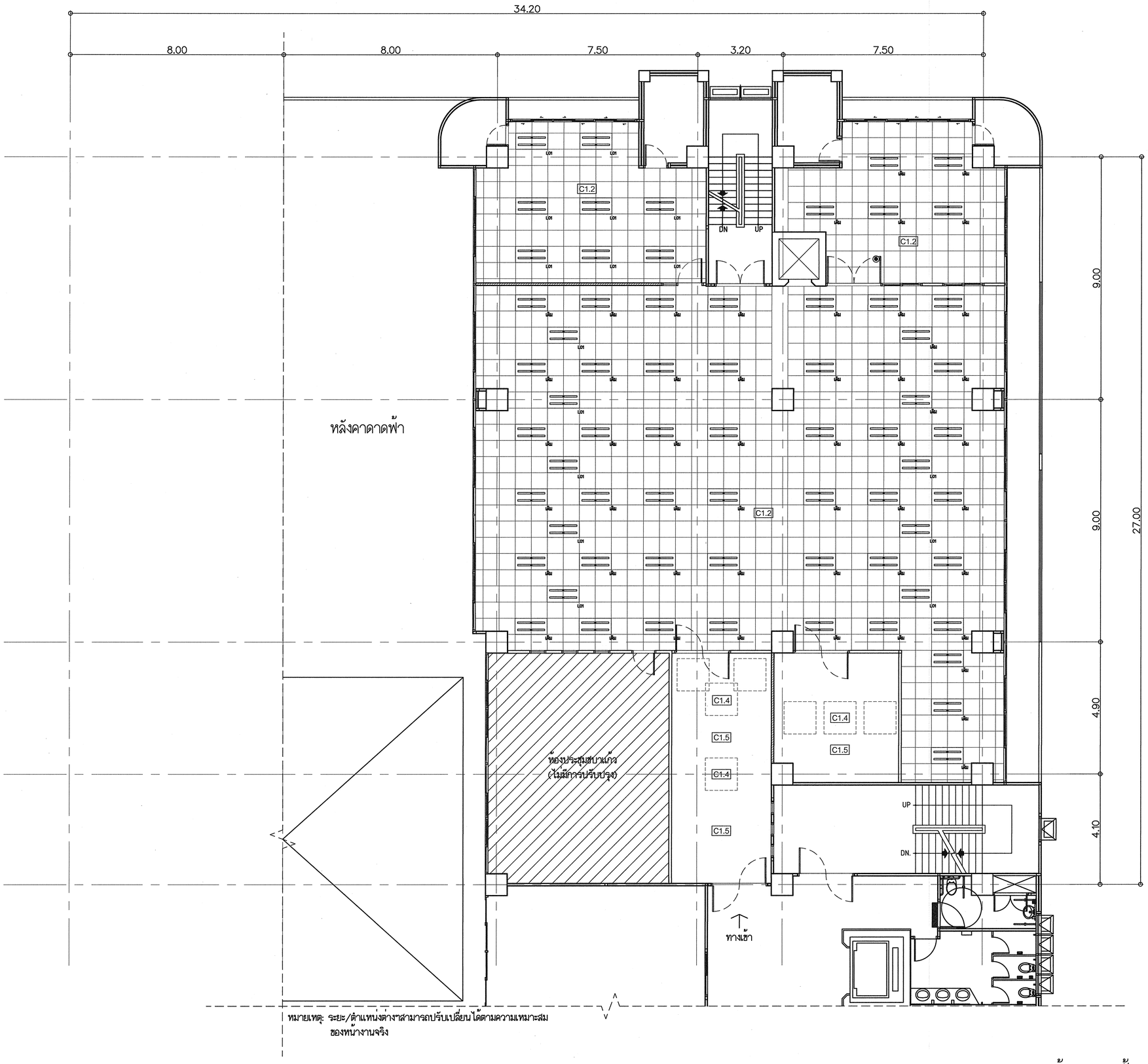

หมายเหตุ: ระยะ/ตำแหน่งต่างๆสามารถปรับเปลี่ยนได้ตามความเหมาะสม
ของหน้างานจริง

แปลนฝ้าเพดาน ชั้น6R (หลังปรับปรุง)

SCALE : 1:75

หมายเหตุ : ระยะ หรือ ตำแหน่งต่างๆที่แสดงในแบบ ใช้เพื่อประกอบการจัดทำแบบเท่านั้น ให้ผู้รับจ้างสำรวจหน้างานเสร็จก่อนดำเนินการ/เสนอราคา

มหาวิทยาลัยเทคโนโลยีราชมงคลกรุงเทพ

ชื่อโครงการ :

ปรับปรุงห้องมัลติมีเดีย ชั้น ๗R และพื้นที่สำนักงานชั้น ๖R อาคารเฉลิมพระเกียรติ ๘๐ พรรษาฯ เทคนิคกรุงเทพ แขวงทุ่งมหาเมฆ เขตสาทร กรุงเทพมหานคร จำนวน ๑ งาน

อธิการบดี มหาวิทยาลัยเทคโนโลยีราชมงคลกรุงเทพ	ลายเซ็น
รองศาสตราจารย์พิชัย จันทร์มณี	
รองอธิการบดี มหาวิทยาลัยเทคโนโลยีราชมงคลกรุงเทพ	ลายเซ็น
ผู้ช่วยศาสตราจารย์ชัชวาลย์ สุธมั่น	

คณะกรรมการจัดทำแบบรูปรายการงานก่อสร้าง

1.) ผู้ช่วยศาสตราจารย์ชูศักดิ์ กมลรัตนดิลก ลายเซ็น :	ประธานกรรมการ
2.) ผู้ช่วยศาสตราจารย์วุฒิวัฒน์ คงรัตนประเสริฐ ลายเซ็น :	กรรมการ
3.) นายพิเชษฐ ทองพริก ลายเซ็น :	กรรมการ
4.) นายดลภิลาภ อัศวชัยสุวิกรม ลายเซ็น :	กรรมการ
5.) นางสาวเพียงเพ็ญ อภัยพัฒตร์ ลายเซ็น :	กรรมการและเลขานุการ

คณะกรรมการตรวจรับแบบ

1.) ผู้ช่วยศาสตราจารย์วิโรจน์ เลิศอิระชาญชัย ลายเซ็น :	ประธานกรรมการ
2.) ผู้ช่วยศาสตราจารย์วุฒิวัฒน์ คงรัตนประเสริฐ ลายเซ็น :	กรรมการ
3.) นายดลภิลาภ อัศวชัยสุวิกรม ลายเซ็น :	กรรมการและเลขานุการ

แสดงแบบ :

แปลนฝ้าเพดาน ชั้น6R
(หลังปรับปรุง)

มาตราส่วน :	วันที่ :
1:75	
แผ่นที่ :	รวม :
B-09	47

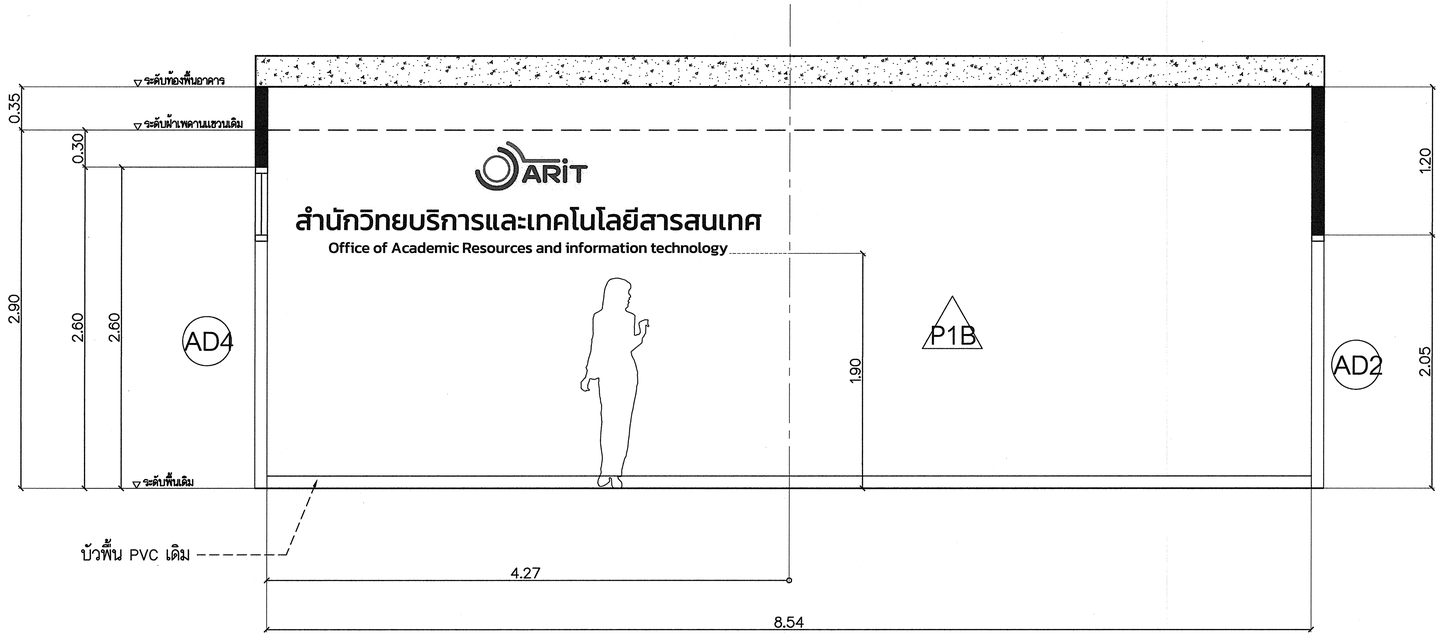

หมายเหตุ: ระยะต่างๆสามารถปรับได้ตามความเหมาะสมของหน้างาน

รูปตัด A

SCALE : 1:25

หมายเหตุ : ระยะ หรือ ตำแหน่งต่างๆที่แสดงในแบบ ใช้เพื่อประกอบการจัดทำแบบเท่านั้น ให้ผู้รับจ้างสำรวจหน้างานเสร็จก่อนดำเนินการ/เสนอราคา

มหาวิทยาลัยเทคโนโลยีราชมงคลกรุงเทพ

ชื่อโครงการ :

ปรับปรุงห้องมัลติมีเดีย ชั้น ๓R และพื้นที่สำนักงานชั้น ๖R อาคารเฉลิมพระเกียรติ ๘๐ พรรษาฯ เทคนิคกรุงเทพ แขวงทุ่งมหาเมฆ เขตสาทร กรุงเทพมหานคร จำนวน ๑ งาน

อธิการบดี มหาวิทยาลัยเทคโนโลยีราชมงคลกรุงเทพ	ลายเซ็น
รองศาสตราจารย์พิชัย จันทร์มณี	
รองอธิการบดี มหาวิทยาลัยเทคโนโลยีราชมงคลกรุงเทพ	ลายเซ็น
ผู้ช่วยศาสตราจารย์ชัชวาลย์ สุธมั่น	

คณะกรรมการจัดทำแบบรูปรายการงานก่อสร้าง

1.) ผู้ช่วยศาสตราจารย์ชูศักดิ์ กมลรัตติอร ลายเซ็น :	ประธานกรรมการ
2.) ผู้ช่วยศาสตราจารย์วุฒิวัฒน์ คงรัตนประเสริฐ ลายเซ็น :	กรรมการ
3.) นายพิเชษฐ ทองพริก ลายเซ็น :	กรรมการ
4.) นายดลภิลาภ อัศวชัยสุวิกรม ลายเซ็น :	กรรมการ
5.) นางสาวเพียงเพ็ญ อภัยพักตร์ ลายเซ็น :	กรรมการและเลขานุการ

คณะกรรมการตรวจรับแบบ

1.) ผู้ช่วยศาสตราจารย์วิโรจน์ เลิศธีระชาญชัย ลายเซ็น :	ประธานกรรมการ
2.) ผู้ช่วยศาสตราจารย์วุฒิวัฒน์ คงรัตนประเสริฐ ลายเซ็น :	กรรมการ
3.) นายดลภิลาภ อัศวชัยสุวิกรม ลายเซ็น :	กรรมการและเลขานุการ

แสดงแบบ :

รูปตัด A

มาตราส่วน :	วันที่ :
1:25	
แผ่นที่ :	รวม :
B–10	47

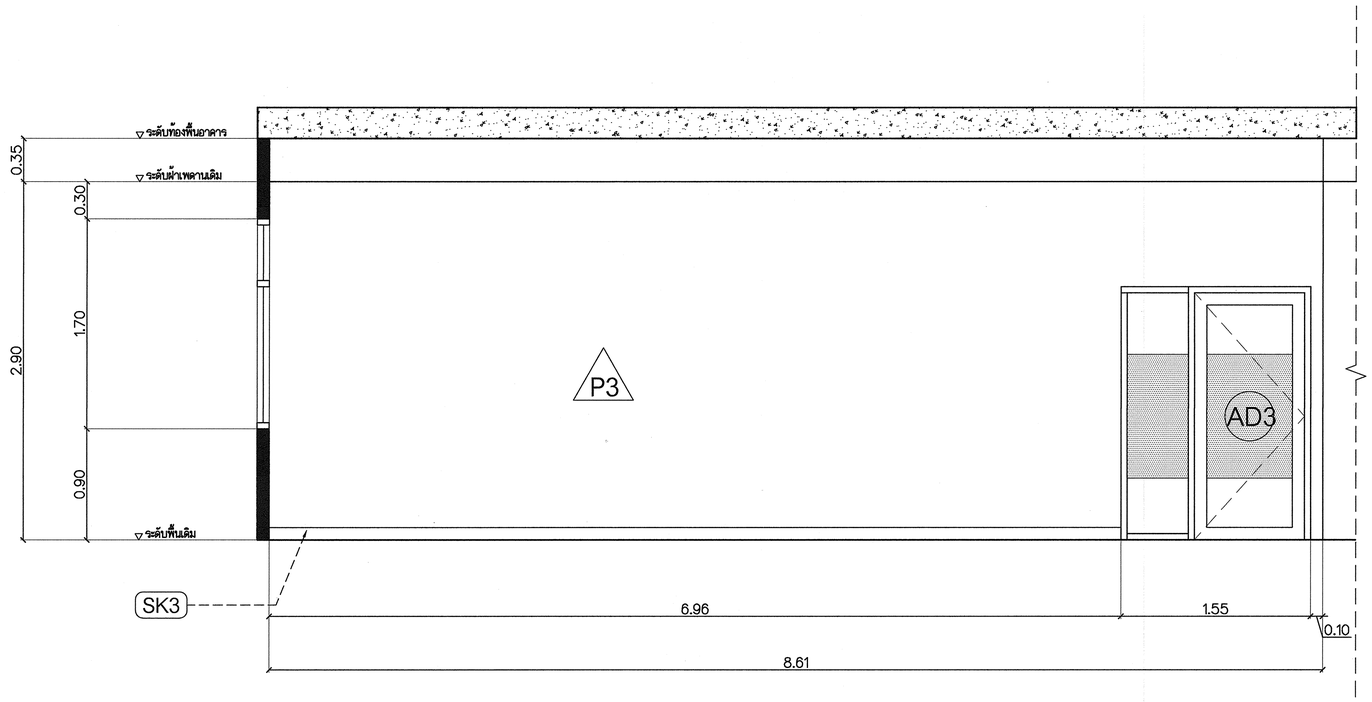

รูปตัด B

SCALE : 1:25

หมายเหตุ : ระยะ หรือ ตำแหน่งต่างๆที่แสดงในแบบ ใช้เพื่อประกอบการจัดทำแบบเท่านั้น ให้ผู้รับจ้างสำรวจหน้างานเสร็จก่อนดำเนินการ/เสนอราคา

มหาวิทยาลัยเทคโนโลยีราชมงคลกรุงเทพ

ชื่อโครงการ :

ปรับปรุงห้องมัลติมีเดีย ชั้น ๓R และพื้นที่สำนักงานชั้น ๖R อาคารเฉลิมพระเกียรติ ๘๐ พรรษาฯ เทคนิคกรุงเทพ แขวงทุ่งมหาเมฆ เขตสาทร กรุงเทพมหานคร จำนวน ๑ งาน

อธิการบดี มหาวิทยาลัยเทคโนโลยีราชมงคลกรุงเทพ	ลายเซ็น
รองศาสตราจารย์พิชัย จันทร์มณี	
รองอธิการบดี มหาวิทยาลัยเทคโนโลยีราชมงคลกรุงเทพ	ลายเซ็น
ผู้ช่วยศาสตราจารย์ชัชวาลย์ สุธมั่น	

คณะกรรมการจัดทำแบบรูปรายการงานก่อสร้าง

1.) ผู้ช่วยศาสตราจารย์ชูศักดิ์ กมลรัตติธร ลายเซ็น :	ประธานกรรมการ
2.) ผู้ช่วยศาสตราจารย์วุฒิวัฒน์ คงรัตนประเสริฐ ลายเซ็น :	กรรมการ
3.) นายพิเชษฐ ทองพริก ลายเซ็น :	กรรมการ
4.) นายดลภิลาภ อัศวชัยสุวิกรม ลายเซ็น :	กรรมการ
5.) นางสาวเพียงเพ็ญ อภัยพัฒตร์ ลายเซ็น :	กรรมการและเลขานุการ

คณะกรรมการตรวจรับแบบ

1.) ผู้ช่วยศาสตราจารย์วิโรจน์ เลิศธีระชาญชัย ลายเซ็น :	ประธานกรรมการ
2.) ผู้ช่วยศาสตราจารย์วุฒิวัฒน์ คงรัตนประเสริฐ ลายเซ็น :	กรรมการ
3.) นายดลภิลาภ อัศวชัยสุวิกรม ลายเซ็น :	กรรมการและเลขานุการ

แสดงแบบ :

รูปตัด B

มาตราส่วน :	วันที่ :
1:25	
แผ่นที่ :	รวม :
B–11	47

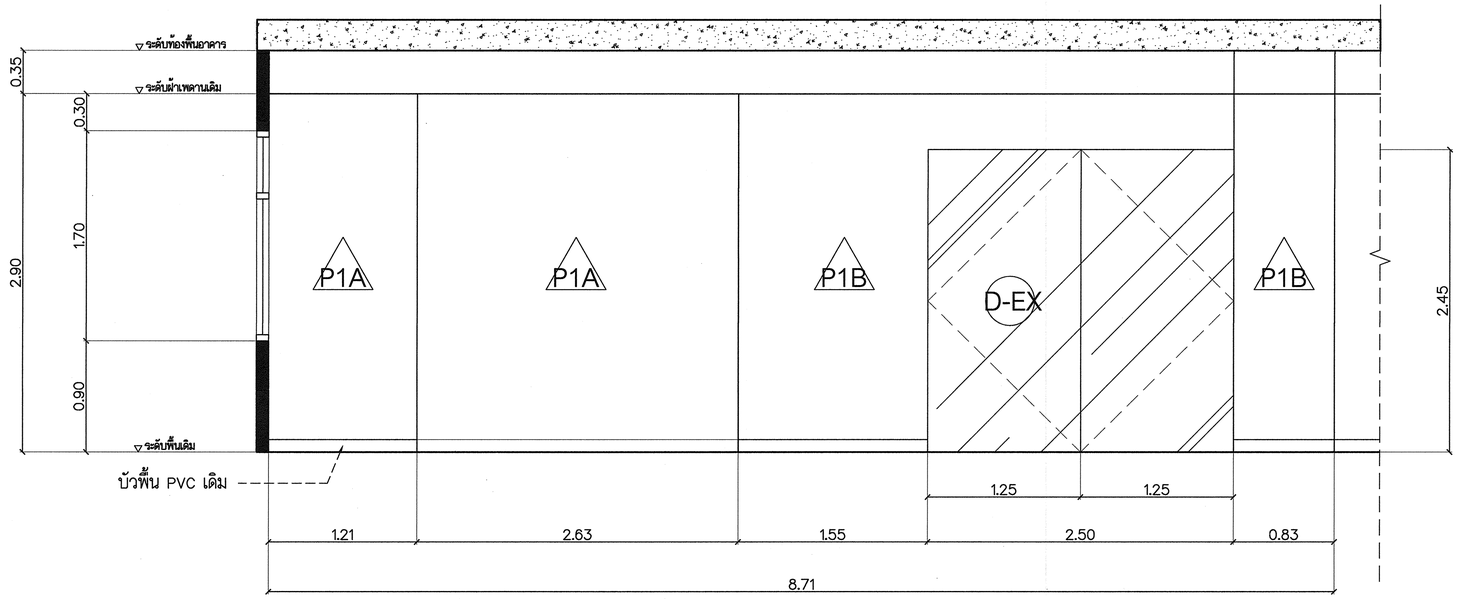

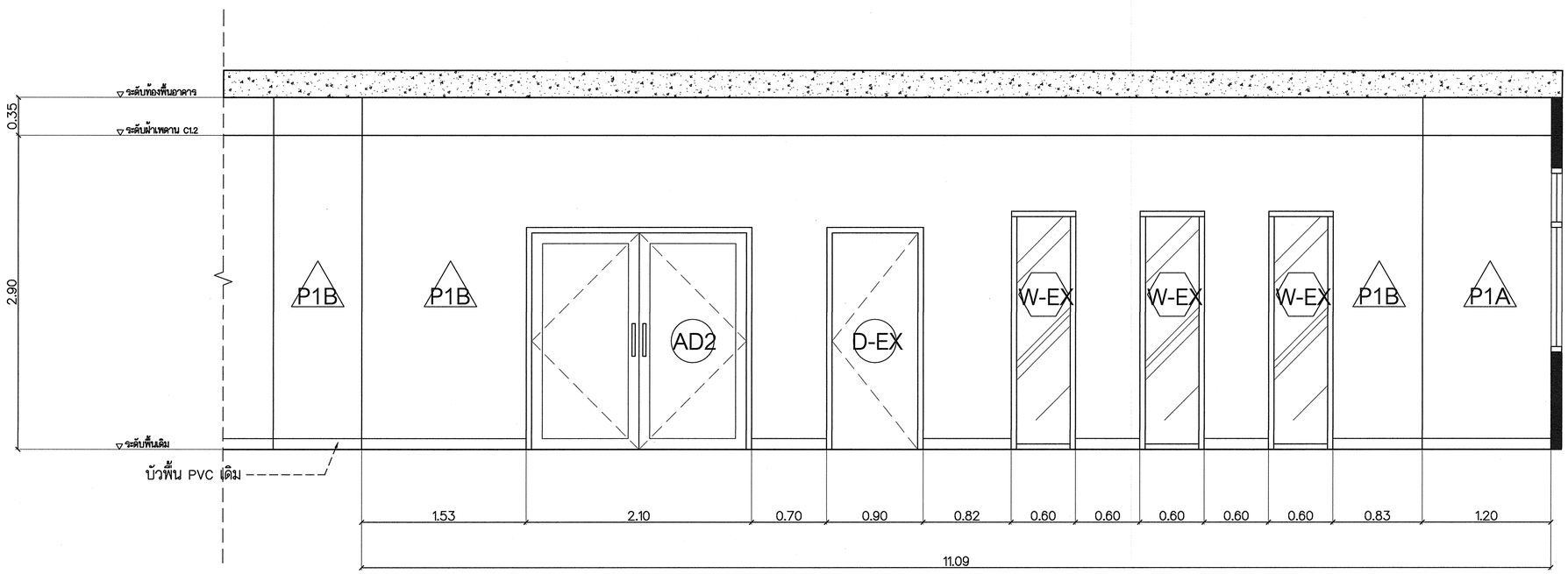

รูปตัด C

SCALE : 1:25

หมายเหตุ : ระยะ หรือ ตำแหน่งต่างๆที่แสดงในแบบ ใช้เพื่อประกอบการจัดทำแบบเท่านั้น ให้ผู้รับจ้างสำรวจหน้างานเสร็จก่อนดำเนินการ/เสนอราคา

มหาวิทยาลัยเทคโนโลยีราชมงคลกรุงเทพ

ชื่อโครงการ :

ปรับปรุงห้องมัลติมีเดีย ชั้น ๗R และพื้นที่สำนักงานชั้น ๖R อาคารเฉลิมพระเกียรติ ๘๐ พรรษาฯ เทคนิคกรุงเทพ แขวงทุ่งมหาเมฆ เขตสาทร กรุงเทพมหานคร จำนวน ๑ งาน

อธิการบดี มหาวิทยาลัยเทคโนโลยีราชมงคลกรุงเทพ	ลายเซ็น
รองศาสตราจารย์พิชัย จันทร์มณี	
รองอธิการบดี มหาวิทยาลัยเทคโนโลยีราชมงคลกรุงเทพ	ลายเซ็น
ผู้ช่วยศาสตราจารย์ชัชวาลย์ สุขมั่น	

คณะกรรมการจัดทำแบบรูปรายการงานก่อสร้าง

1.) ผู้ช่วยศาสตราจารย์ชูศักดิ์ กมลธันติอร ลายเซ็น :	ประธานกรรมการ
2.) ผู้ช่วยศาสตราจารย์วุฒิวัฒน์ คงรัตนประเสริฐ ลายเซ็น :	กรรมการ
3.) นายพิเชษฐ ทองพริก ลายเซ็น :	กรรมการ
4.) นายดลภิลาภ อัศวชัยสุวิกรม ลายเซ็น :	กรรมการ
5.) นางสาวเพียงเพ็ญ อภัยพักตร์ ลายเซ็น :	กรรมการและเลขานุการ

คณะกรรมการตรวจรับแบบ

1.) ผู้ช่วยศาสตราจารย์วิโรจน์ เลิศอีระชาญชัย ลายเซ็น :	ประธานกรรมการ
2.) ผู้ช่วยศาสตราจารย์วุฒิวัฒน์ คงรัตนประเสริฐ ลายเซ็น :	กรรมการ
3.) นายดลภิลาภ อัศวชัยสุวิกรม ลายเซ็น :	กรรมการและเลขานุการ

แสดงแบบ :

รูปตัด C

มาตราส่วน :	วันที่ :
1:25	
แผ่นที่ :	รวม :
B–12	47

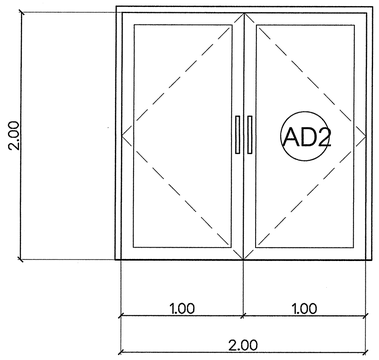

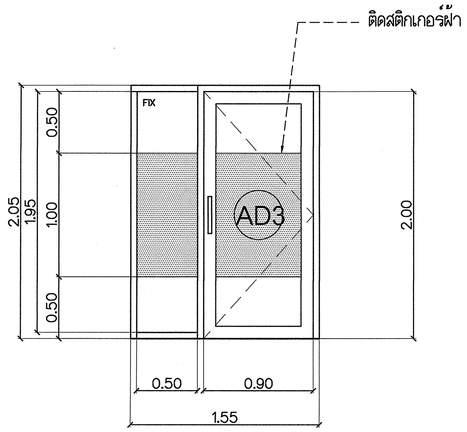

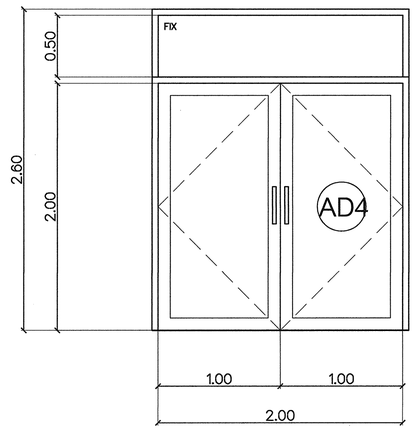

AD2

รายละเอียด :
- ประตูอลูมิเนียมสีขาวบานเปิดคู่ ขนาด 2.00x2.00 ม.
- กระจกใสหนา 6 มม.
- มือจับประตูสเตนเลส ความยาวไม่น้อยกว่า 30 ซม.
- ธรณีประตูอลูมิเนียม
- ติดตั้งพร้อมอุปกรณ์ครบชุด

AD3

รายละเอียด :
- ประตูอลูมิเนียมสีขาวบานเปิดเดี่ยว ขนาด 0.90x2.00 ม.
- พร้อมช่องแสงบานตาย ขนาด 0.50 x 1.95 ม.
- กระจกใสหนา 6 มม.
- มือจับประตูสเตนเลส ความยาวไม่น้อยกว่า 30 ซม.
- ธรณีประตูอลูมิเนียม
- ติดตั้งพร้อมอุปกรณ์ครบชุด
- ติดสติกเกอร์ฝ้าตามแบบ

AD4

รายละเอียด :
- ประตูอลูมิเนียมสีขาวบานเปิดคู่ ขนาด 2.00x2.00 ม.
- พร้อมช่องแสงบานตายด้านบน
- กระจกใสหนา 6 มม.
- มือจับประตูสเตนเลส ความยาวไม่น้อยกว่า 30 ซม.
- ธรณีประตูอลูมิเนียม
- ติดตั้งพร้อมอุปกรณ์ครบชุด

D-EX

รายละเอียด :
- ประตูของเดิม

W-EX

รายละเอียด :
- หน้าต่างของเดิม

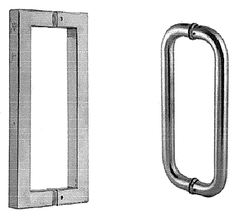

ภาพตัวอย่าง ใช้เพื่อเป็นแนวทางในการเลือกใช้วัสดุเท่านั้น

รายละเอียดมือจับประตู :
- มือจับประตูสเตนเลสทรงตรง
- ความยาวไม่น้อยกว่า 30 ซม.

หมายเหตุ : ระยะ หรือ ตำแหน่งต่างๆที่แสดงในแบบ ใช้เพื่อประกอบการจัดทำแบบเท่านั้น ให้ผู้รับจ้างสำรวจหน้างานเสร็จก่อนดำเนินการ/เสนอราคา

มหาวิทยาลัยเทคโนโลยีราชมงคลกรุงเทพ

ชื่อโครงการ :
ปรับปรุงห้องมัลติมีเดีย ชั้น ๗R และพื้นที่สำนักงานชั้น ๖R อาคารเฉลิมพระเกียรติ ๘๐ พรรษาฯ เทคนิคกรุงเทพ แขวงทุ่งมหาเมฆ เขตสาทร กรุงเทพมหานคร จำนวน ๑ งาน

อธิการบดี มหาวิทยาลัยเทคโนโลยีราชมงคลกรุงเทพ	ลายเซ็น
รองศาสตราจารย์พิชัย จันทร์มณี	
รองอธิการบดี มหาวิทยาลัยเทคโนโลยีราชมงคลกรุงเทพ	ลายเซ็น
ผู้ช่วยศาสตราจารย์ชัชวาลย์ สุขมั่น	

คณะกรรมการจัดทำแบบรูปรายการงานก่อสร้าง

1.) ผู้ช่วยศาสตราจารย์ชุติยรู่ กมลธันดิอร ลายเซ็น :	ประธานกรรมการ
2.) ผู้ช่วยศาสตราจารย์วุฒิวัฒน์ คงรัตนประเสริฐ ลายเซ็น :	กรรมการ
3.) นายพิเชษฐ ทองพริก ลายเซ็น :	กรรมการ
4.) นายคณภิลาภ อัศวชัยสุวิกรม ลายเซ็น :	กรรมการ
5.) นางสาวเพียงเพ็ญ อภัยพัฒตร์ ลายเซ็น :	กรรมการและเลขานุการ

คณะกรรมการตรวจรับแบบ

1.) ผู้ช่วยศาสตราจารย์วิโรจน์ เลิศอิระชาญชัย ลายเซ็น :	ประธานกรรมการ
2.) ผู้ช่วยศาสตราจารย์วุฒิวัฒน์ คงรัตนประเสริฐ ลายเซ็น :	กรรมการ
3.) นายคณภิลาภ อัศวชัยสุวิกรม ลายเซ็น :	กรรมการและเลขานุการ

แสดงแบบ :

แบบขยายประตู,หน้าต่าง 1

มาตราส่วน :	วันที่ :
1:25	
แผ่นที่ :	รวม :
B-13	47

(หน่วย มิลลิเมตร)

หมายเหตุ: ระยะต่างๆสามารถปรับได้ตามความเหมาะสมของหน้างาน

แบบขยายตัวหนังสือชื่อหน่วยงาน

SCALE : 1:10

หมายเหตุ : ระยะ หรือ ตำแหน่งต่างๆที่แสดงในแบบ ใช้เพื่อประกอบการจัดทำแบบเท่านั้น ให้ผู้รับจ้างสำรวจหน้างานเสร็จก่อนดำเนินการ/เสนอราคา

มหาวิทยาลัยเทคโนโลยีราชมงคลกรุงเทพ

ชื่อโครงการ :

ปรับปรุงห้องมัลติมีเดีย ชั้น ๓R และพื้นที่สำนักงานชั้น ๖R อาคารเฉลิมพระเกียรติ ๘๐ พรรษาฯ เทคนิคกรุงเทพ แขวงทุ่งมหาเมฆ เขตสาทร กรุงเทพมหานคร จำนวน ๑ งาน

อธิการบดี มหาวิทยาลัยเทคโนโลยีราชมงคลกรุงเทพ	ลายเซ็น
รองศาสตราจารย์พิชัย จันทร์มณี	
รองอธิการบดี มหาวิทยาลัยเทคโนโลยีราชมงคลกรุงเทพ	ลายเซ็น
ผู้ช่วยศาสตราจารย์ชัชวาลย์ สุชมั่น	

คณะกรรมการจัดทำแบบรูปรายการงานก่อสร้าง

1.) ผู้ช่วยศาสตราจารย์ชูศักดิ์ กมลชัยดิธร ลายเซ็น :	ประธานกรรมการ
2.) ผู้ช่วยศาสตราจารย์วุฒิวัฒน์ คงรัตนประเสริฐ ลายเซ็น :	กรรมการ
3.) นายพิเชษฐ ทองพริก ลายเซ็น :	กรรมการ
4.) นายคณภัลภา อัศวชัยสุวิกรม ลายเซ็น :	กรรมการ
5.) นางสาวเพียงเพ็ญ อภัยพักตร์ ลายเซ็น :	กรรมการและเลขานุการ

คณะกรรมการตรวจรับแบบ

1.) ผู้ช่วยศาสตราจารย์วิโรจน์ เลิศธีระชาญชัย ลายเซ็น :	ประธานกรรมการ
2.) ผู้ช่วยศาสตราจารย์วุฒิวัฒน์ คงรัตนประเสริฐ ลายเซ็น :	กรรมการ
3.) นายคณภัลภา อัศวชัยสุวิกรม ลายเซ็น :	กรรมการและเลขานุการ

แสดงแบบ :

แบบขยายตัวหนังสือชื่อหน่วยงาน

มาตราส่วน :	วันที่ :
1:10	
แผ่นที่ :	รวม :
B-14	47

งานระบบไฟฟ้า ,ปรับอากาศและระบายอากาศ

สารบัญประกอบแบบงานระบบไฟฟ้า,ปรับอากาศและระบายอากาศ

สัญลักษณ์	รายละเอียด	สัญลักษณ์	รายละเอียด
EE–01	สารบัญประกอบแบบงานระบบไฟฟ้า,ปรับอากาศและระบายอากาศ		
EE–02	รายการประกอบแบบงานระบบไฟฟ้า,ปรับอากาศและระบายอากาศ		
	ระบบไฟฟ้า,ปรับอากาศและระบายอากาศ ชั้น 3R		ระบบไฟฟ้า,ปรับอากาศและระบายอากาศ ชั้น 6R
EE–A–01	ตารางโหลดงานปรับปรุงพื้นที่ชั้น 3R	EE–B–01	ตารางโหลดงานปรับปรุงพื้นที่ชั้น 6R
EE–A–02	แปลนระบบไฟฟ้าแสงสว่าง ชั้น 3R (หลังปรับปรุง)	EE–B–02	แปลนระบบไฟฟ้าแสงสว่าง ชั้น 6R (หลังปรับปรุง)
EE–A–03	แปลนระบบเต้ารับไฟฟ้า ชั้น 3R (หลังปรับปรุง)	EE–B–03	แปลนระบบเต้ารับไฟฟ้า ชั้น 6R (หลังปรับปรุง)
EE–A–04	แปลนระบบปรับอากาศและระบายอากาศ ชั้น 3R (หลังปรับปรุง)	EE–B–04	แปลนระบบปรับอากาศและระบายอากาศ ชั้น 6R (หลังปรับปรุง)

หมายเหตุ : ระยะ หรือ ตำแหน่งต่างๆที่แสดงในแบบ ใช้เพื่อประกอบการจัดทำแบบเท่านั้น ให้ผู้รับจ้างสำรวจหน้างานเสร็จก่อนดำเนินการ/เสนอราคา

มหาวิทยาลัยเทคโนโลยีราชมงคลกรุงเทพ

ชื่อโครงการ :

ปรับปรุงห้องมัลติมีเดีย ชั้น ๗R และพื้นที่สำนักงานชั้น ๖R อาคารเฉลิมพระเกียรติ ๘๐ พรรษาฯ เทคนิคกรุงเทพ แขวงทุ่งมหาเมฆ เขตสาทร กรุงเทพมหานคร จำนวน ๑ งาน

อธิการบดี มหาวิทยาลัยเทคโนโลยีราชมงคลกรุงเทพ	ลายเซ็น
รองศาสตราจารย์พิชัย จันทร์มณี	
รองอธิการบดี มหาวิทยาลัยเทคโนโลยีราชมงคลกรุงเทพ	ลายเซ็น
ผู้ช่วยศาสตราจารย์ชัชวาลย์ สุธมั่น	

คณะกรรมการจัดทำแบบรูปรายการงานก่อสร้าง

1.) ผู้ช่วยศาสตราจารย์ศุลียรู่ กมลธันติอร ประธานกรรมการ
ลายเซ็น :

2.) ผู้ช่วยศาสตราจารย์บุลิวัฒน์ คงรัตนประเสริฐ กรรมการ
ลายเซ็น :

3.) นายพิเชษฐ ทองพริก กรรมการ
ลายเซ็น :

4.) นายดลภิลาภ อัศวชัยสุวิกรม กรรมการ
ลายเซ็น :

5.) นางสาวเพียงเพ็ญ อภัยพักตร์ กรรมการและเลขานุการ
ลายเซ็น :

คณะกรรมการตรวจรับแบบ

1.) ผู้ช่วยศาสตราจารย์วิโรจน์ เลิศธีระชาญชัย ประธานกรรมการ
ลายเซ็น :

2.) ผู้ช่วยศาสตราจารย์บุลิวัฒน์ คงรัตนประเสริฐ กรรมการ
ลายเซ็น :

3.) นายดลภิลาภ อัศวชัยสุวิกรม กรรมการและเลขานุการ
ลายเซ็น :

แสดงแบบ :

สารบัญประกอบแบบงานระบบไฟฟ้า,ปรับอากาศและระบายอากาศ

มาตราส่วน :	วันที่ :
NTS	
แผ่นที่ :	รวม :
EE–01	47

รายการประกอบแบบงานระบบไฟฟ้า

สัญลักษณ์	รายละเอียด	หมายเหตุ
เดิม	โคมไฟตะแกรงแบบฝังฝ้าเพดานเดิมขนาด 60x1.20 ม. ปรับเปลี่ยนอุปกรณ์และหลอดไฟเป็น LED T8 3x18W. แสง Daylight	โคมไฟเดิม เปลี่ยนอุปกรณ์และหลอดไฟ
เดิม	โคมไฟตะแกรงแบบฝังฝ้าเพดานเดิมขนาด 60x1.20 ม. ปรับเปลี่ยนอุปกรณ์และหลอดไฟเป็น LED T8 2x18W. แสง Daylight	โคมไฟเดิม เปลี่ยนอุปกรณ์และหลอดไฟ
L01	โคมไฟตะแกรงฝังฝ้าเพดานขนาด 60x120 ซม. พร้อมหลอดไฟ LED T8 2x18W. แสง Daylight	 * รูปภาพเป็นแนวทางในการเลือกรูปแบบวัสดุเท่านั้น *
เดิม	โคมไฟดาวน์ไลท์แบบฝังฝ้าเพดานเดิม	ไม่มีการปรับปรุง
L02	โคมไฟดาวน์ไลท์ ฝังฝ้าเพดาน LED Panel 5" 13w. แสง Warm white	 * รูปภาพเป็นแนวทางในการเลือกรูปแบบวัสดุเท่านั้น *
L02b	โคมไฟดาวน์ไลท์ ฝังฝ้าเพดาน LED Panel 5" 13w. แสง Day light	
L03	โคมแทรคไลท์ LED สีดำ พร้อมหลอด แสง Warm white ขนาดไม่น้อยกว่า 6x5W. พร้อมรางยาวไม่น้อยกว่า 2 เมตร	 * รูปภาพเป็นแนวทางในการเลือกรูปแบบวัสดุเท่านั้น *
L04	โคม LED ท้อยฝ้าเพดานสีดำ ยาว 120 ซม. พร้อมหลอด LED T8 1x18W. แสง Daylight	 * รูปภาพเป็นแนวทางในการเลือกรูปแบบวัสดุเท่านั้น *
S	สวิตช์ไฟทางเดียว ขนาด 16A., 250V.	
	เต้ารับไฟฟ้าแบบ 2 ช่องเสียบ 16A.,250V. (2P+E) ชนิดฝัง	 * รูปภาพเป็นแนวทางในการเลือกรูปแบบวัสดุเท่านั้น *
	เต้ารับไฟฟ้าแบบ 2 ช่องเสียบ 16A.,250V. (2P+E) ชนิดบล็อกลอย	 * รูปภาพเป็นแนวทางในการเลือกรูปแบบวัสดุเท่านั้น *
SP	สปริงเกอร์ เดิม	
	SMOKE DETECTOR เดิม	
J	กล่อง Junction box	
	ตู้ LOAD PANEL	

สัญลักษณ์	รายละเอียด	หมายเหตุ
เดิม	เครื่องปรับอากาศ 4 ทิศทาง แบบฝังฝ้าเพดานเดิม	
36,000 BTU	เครื่องปรับอากาศแบบแขวนฝ้าเพดาน ระบบ INVERTER ขนาดไม่น้อยกว่า 36,000 BTU	
12,000 BTU	เครื่องปรับอากาศแบบติดผนัง ระบบ INVERTER ขนาดไม่น้อยกว่า 12,000 BTU	
18,000 BTU	เครื่องปรับอากาศ 4 ทิศทาง แบบฝังฝ้าเพดาน ระบบ INVERTER ขนาดไม่น้อยกว่า 18,000 BTU	
	พัดลมระบายอากาศของเดิม	

หมายเหตุ : ระยะ หรือ ตำแหน่งต่างๆที่แสดงในแบบ ใช้เพื่อประกอบการจัดทำแบบเท่านั้น ให้ผู้รับจ้างสำรวจหน้างานเสร็จก่อนดำเนินการ/เสนอราคา

มหาวิทยาลัยเทคโนโลยีราชมงคลกรุงเทพ

ชื่อโครงการ :
ปรับปรุงห้องมัลติมีเดีย ชั้น ๓R และพื้นที่สำนักงานชั้น ๖R อาคารเฉลิมพระเกียรติ ๘๐ พรรษาฯ เทคนิคกรุงเทพ แขวงทุ่งมหาเมฆ เขตสาทร กรุงเทพมหานคร จำนวน ๑ งาน

อธิการบดี มหาวิทยาลัยเทคโนโลยีราชมงคลกรุงเทพ	ลายเซ็น
รองศาสตราจารย์พิชัย จันทร์มณี	
รองอธิการบดี มหาวิทยาลัยเทคโนโลยีราชมงคลกรุงเทพ	ลายเซ็น
ผู้ช่วยศาสตราจารย์ชัชชวาลย์ สุธมั่น	

คณะกรรมการจัดทำแบบรูปรายการงานก่อสร้าง

1.) ผู้ช่วยศาสตราจารย์ชูศักดิ์ กมลรัตนดิลก ลายเซ็น :	ประธานกรรมการ
2.) ผู้ช่วยศาสตราจารย์วุฒิวัฒน์ คงรัตนประเสริฐ ลายเซ็น :	กรรมการ
3.) นายพิเชษฐ ทองพริก ลายเซ็น :	กรรมการ
4.) นายดลภิลาภ อัศวชัยสุวิกรม ลายเซ็น :	กรรมการ
5.) นางสาวเพียงเพ็ญ อภัยพักตร์ ลายเซ็น :	กรรมการและเลขานุการ

คณะกรรมการตรวจรับแบบ

1.) ผู้ช่วยศาสตราจารย์วิโรจน์ เลิศธีระชาญชัย ลายเซ็น :	ประธานกรรมการ
2.) ผู้ช่วยศาสตราจารย์วุฒิวัฒน์ คงรัตนประเสริฐ ลายเซ็น :	กรรมการ
3.) นายดลภิลาภ อัศวชัยสุวิกรม ลายเซ็น :	กรรมการและเลขานุการ

แสดงแบบ :
รายการประกอบแบบ
งานระบบไฟฟ้า,ปรับอากาศและระบายอากาศ

มาตราส่วน :	วันที่ :
NTS	
แผ่นที่ :	รวม :
EE-02	47

Location ห้องสำนักวิทยบริการและสารสนเทศ ชั้น 3 Panel No. LP 31

Capacity 42 ckt (Load Panel)

วงจรที่	รายการโหลด	โหลด (VA)			เซอร์กิตเบรกเกอร์			สายไฟฟ้า
		A	B	C	ขั้ว	AF	AT	
1	Air Conditioner 36000 BTU/HR	1400			1	63	20(10kA)	IEC 01, 4x4 mm^2 in EMT ϕ 3/4"
3			1400		1	63		
5				1400	1	63		
7	Air Conditioner 36000 BTU/HR	1400			1	63	20(10kA)	IEC 01, 4x4 mm^2 in EMT ϕ 3/4"
9			1400		1	63		
11				1400	1	63		
13	Air Conditioner 36000 BTU/HR	1400			1	63	20(10kA)	IEC 01, 4x4 mm^2 in EMT ϕ 3/4"
15			1400		1	63		
17				1400	1	63		
19	Air Conditioner 36000 BTU/HR	1400			1	63	20(10kA)	IEC 01, 4x4 mm^2 in EMT ϕ 3/4"
21			1400		1	63		
23				1400	1	63		
25	Air Conditioner 36000 BTU/HR	1400			1	63	20(10kA)	IEC 01, 4x4 mm^2 in EMT ϕ 3/4"
27			1400		1	63		
29				1400	1	63		
31	Air Conditioner 30000 BTU/HR	3500			1	63	25(10kA)	IEC 01, 2x6 mm^2 in EMT ϕ 1/2"
33	Air Conditioner 18000 BTU/HR		1700		1	63	20(10kA)	IEC 01, 2x4 mm^2 in EMT ϕ 1/2"
35	Air Conditioner 18000 BTU/HR			1700	1	63	20(10kA)	IEC 01, 2x4 mm^2 in EMT ϕ 1/2"
37	Receptacle	1260			1	63	20(10kA)	IEC 01, 2x4 mm^2+2.5 mm^2(G) in EMT ϕ 1/2"
39	Receptacle		1620		1	63	20(10kA)	IEC 01, 2x4 mm^2+2.5 mm^2(G) in EMT ϕ 1/2"
41	Receptacle			1620	1	63	20(10kA)	IEC 01, 2x4 mm^2+2.5 mm^2(G) in EMT ϕ 1/2"
2	Air Conditioner 12000 BTU/HR	1500			1	63	20(10kA)	IEC 01, 2x4 mm^2 in EMT ϕ 1/2"
4	Air Conditioner 12000 BTU/HR		1500		1	63	20(10kA)	IEC 01, 2x4 mm^2 in EMT ϕ 1/2"
6	Air Conditioner 12000 BTU/HR			1500	1	63	20(10kA)	IEC 01, 2x4 mm^2 in EMT ϕ 1/2"
8	Air Conditioner 12000 BTU/HR	1500			1	63	20(10kA)	IEC 01, 2x4 mm^2 in EMT ϕ 1/2"
10	Air Conditioner 12000 BTU/HR		1500		1	63	20(10kA)	IEC 01, 2x4 mm^2 in EMT ϕ 1/2"
12	Air Conditioner 12000 BTU/HR			1500	1	63	20(10kA)	IEC 01, 2x4 mm^2 in EMT ϕ 1/2"
14	Air Conditioner 12000 BTU/HR	1500			1	63	20(10kA)	IEC 01, 2x4 mm^2 in EMT ϕ 1/2"
16	Air Conditioner 12000 BTU/HR		1500		1	63	20(10kA)	IEC 01, 2x4 mm^2 in EMT ϕ 1/2"
18	Air Conditioner 12000 BTU/HR			1500	1	63	20(10kA)	IEC 01, 2x4 mm^2 in EMT ϕ 1/2"
20	Air Conditioner 12000 BTU/HR	1500			1	63	20(10kA)	IEC 01, 2x4 mm^2 in EMT ϕ 1/2"
22	Air Conditioner 12000 BTU/HR		1500		1	63	20(10kA)	IEC 01, 2x4 mm^2 in EMT ϕ 1/2"
24	Air Conditioner 12000 BTU/HR			1500	1	63	20(10kA)	IEC 01, 2x4 mm^2 in EMT ϕ 1/2"
26	Air Conditioner 12000 BTU/HR	1500			1	63	20(10kA)	IEC 01, 2x4 mm^2 in EMT ϕ 1/2"
28	Receptacle		1620		1	63	20(10kA)	IEC 01, 2x4 mm^2+2.5 mm^2(G) in EMT ϕ 1/2"
30	Receptacle			1620	1	63	20(10kA)	IEC 01, 2x4 mm^2+2.5 mm^2(G) in EMT ϕ 1/2"
32	Receptacle	1440			1	63	20(10kA)	IEC 01, 2x4 mm^2+2.5 mm^2(G) in EMT ϕ 1/2"
34	Lighting		520		1	63	16(10kA)	IEC 01, 2x2.5 mm^2 in EMT ϕ 1/2"
36	Lighting			970	1	63	16(10kA)	IEC 01, 2x2.5 mm^2 in EMT ϕ 1/2"
38	Spare	1600			1	63	20(10kA)	
40	Spare		1600		1	63	20(10kA)	
42	Spare			1600	1	63	20(10kA)	
Total		22300	20060	20510	MCCB 80AT/100AF, 15 kA, 3P			
		62870			Cond. IEC01 4x35 mm^2 + 10 mm^2 (G) in IMC ϕ 1-1/2"			

ไดอะแกรม

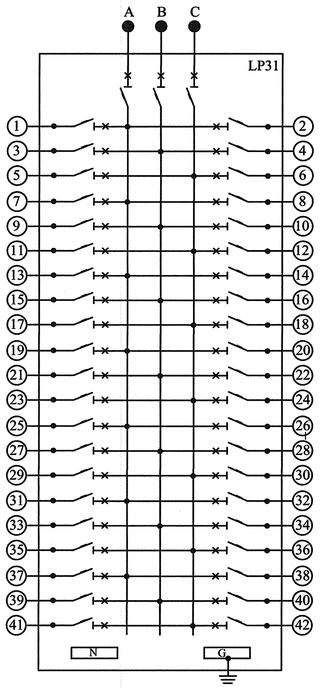

หมายเหตุ : ระยะ หรือ ตำแหน่งต่างๆที่แสดงในแบบ ใช้เพื่อประกอบการจัดทำแบบเท่านั้น ให้ผู้รับจ้างสำรวจหน้างานเสร็จก่อนดำเนินการ/เสนอราคา

มหาวิทยาลัยเทคโนโลยีราชมงคลกรุงเทพ

ชื่อโครงการ :

ปรับปรุงห้องมัลติมีเดีย ชั้น ๓R และพื้นที่สำนักงานชั้น ๖R อาคารเฉลิมพระเกียรติ ๘๐ พรรษาฯ เทคนิคกรุงเทพ แขวงทุ่งมหาเมฆ เขตสาทร กรุงเทพมหานคร จำนวน ๑ งาน

อธิการบดี มหาวิทยาลัยเทคโนโลยีราชมงคลกรุงเทพ	ลายเซ็น
รองศาสตราจารย์พิชัย จันทร์มณี	
รองอธิการบดี มหาวิทยาลัยเทคโนโลยีราชมงคลกรุงเทพ	ลายเซ็น
ผู้ช่วยศาสตราจารย์ชัชวาลย์ สุขมั่น	

คณะกรรมการจัดทำแบบรูปรายการงานก่อสร้าง

1.) ผู้ช่วยศาสตราจารย์สุศิยะรู้ กมลธันติอร ประธานกรรมการ
ลายเซ็น :

2.) ผู้ช่วยศาสตราจารย์วุฒิวัฒน์ คงรัตนประเสริฐ กรรมการ
ลายเซ็น :

3.) นายพีเชษฐ ทองพริก กรรมการ
ลายเซ็น :

4.) นายดลภิลาภ อัศวชัยสุวิกรม กรรมการ
ลายเซ็น :

5.) นางสาวเพียงเพ็ญ อภัยพัฒตร์ กรรมการและเลขานุการ
ลายเซ็น :

คณะกรรมการตรวจรับแบบ

1.) ผู้ช่วยศาสตราจารย์วิโรจน์ เลิศอิระชาญชัย ประธานกรรมการ
ลายเซ็น :

2.) ผู้ช่วยศาสตราจารย์วุฒิวัฒน์ คงรัตนประเสริฐ กรรมการ
ลายเซ็น :

3.) นายดลภิลาภ อัศวชัยสุวิกรม กรรมการและเลขานุการ
ลายเซ็น :

แสดงแบบ :

ตารางโหลด
งานปรับปรุงพื้นที่ชั้น 3R

มาตราส่วน :	วันที่ :
1:75	
แผ่นที่ :	รวม :
EE-A-01	47

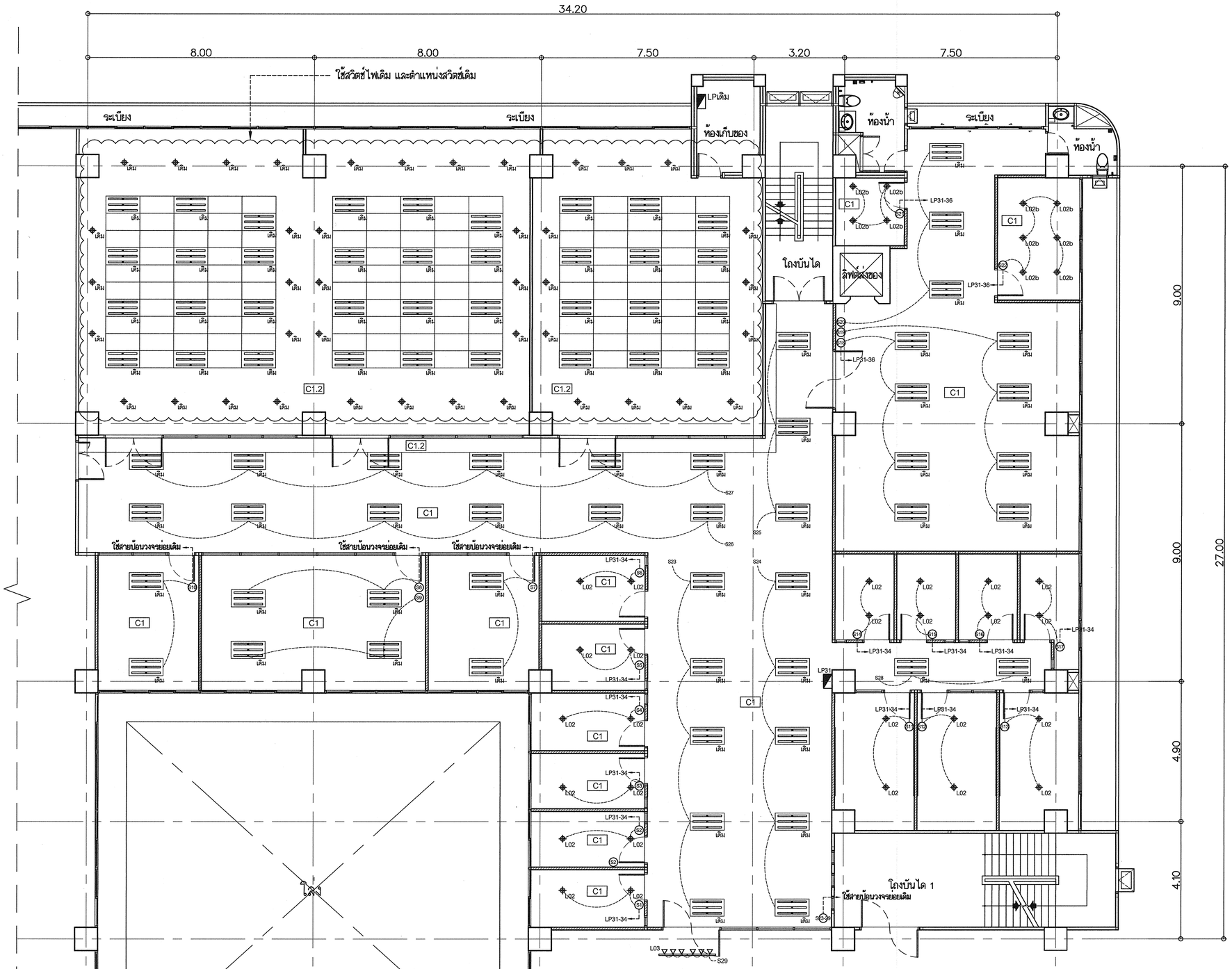

เดิม	โคมไฟตะแกรงแบบฝังฝ้าเพดานเดิมขนาด 60x1.20 ม. ปรับเปลี่ยนอุปกรณ์และหลอดไฟเป็น LED T8 3x18W. แสง Daylight
L02	โคมไฟดาวน์ไลท์ ฝังฝ้าเพดาน LED Panel 5" 13w. แสง Warm white
L02b	โคมไฟดาวน์ไลท์ ฝังฝ้าเพดาน LED Panel 5" 13w. แสง Day light
L03	โคมแทรคไลท์ LED สีดำ พร้อมหลอด แสง Warm white ขนาดไม่น้อยกว่า 6x5W. พร้อมรางยาวไม่น้อยกว่า 2 เมตร
S	สวิตช์ไฟทางเดียว ขนาด 16A., 250V.
	ตู้ LOAD PANEL

หมายเหตุ :
1. โคมไฟติดตั้งในตำแหน่งที่เหมาะสมตามรูปแบบโครงสร้างของห้อง
2. ตำแหน่งสวิตช์/โคมไฟ สามารถปรับเปลี่ยนตำแหน่งได้ตามสภาพหน้างานจริง
3. ระบบไฟฟ้า ให้ติดตั้งแบบเดินสายร้อยท่อโลหะเกาะผนัง หรือ ตามสภาพหน้างานจริง
4. ผู้รับจ้างจะต้องปรับปรุงระบบไฟฟ้าแสงสว่างให้เป็นไปตามแบบรูปรายการ และมาตรฐานของ วสท.
5. รื้อถอนระบบไฟฟ้าแสงสว่างเดิม และย้ายตำแหน่งให้เป็นไปตามแบบรูปรายการ ปรับปรุงพื้นหรือผนังให้เรียบร้อยสวยงาม

แปลนระบบไฟฟ้าแสงสว่าง ชั้น3R (หลังปรับปรุง)

SCALE : 1:75

หมายเหตุ : ระยะ หรือ ตำแหน่งต่างๆที่แสดงในแบบ ใช้เพื่อประกอบการจัดทำแบบเท่านั้น ให้ผู้รับจ้างสำรวจหน้างานเสร็จก่อนดำเนินการ/เสนอราคา

มหาวิทยาลัยเทคโนโลยีราชมงคลกรุงเทพ

ชื่อโครงการ :
ปรับปรุงห้องมัลติมีเดีย ชั้น ๓R และพื้นที่สำนักงานชั้น ๖R อาคารเฉลิมพระเกียรติ ๘๐ พรรษาฯ เทคนิคกรุงเทพ แขวงทุ่งมหาเมฆ เขตสาทร กรุงเทพมหานคร จำนวน ๑ งาน

อธิการบดี มหาวิทยาลัยเทคโนโลยีราชมงคลกรุงเทพ	ลายเซ็น
รองศาสตราจารย์พิชัย จันทร์มณี	
รองอธิการบดี มหาวิทยาลัยเทคโนโลยีราชมงคลกรุงเทพ	ลายเซ็น
ผู้ช่วยศาสตราจารย์ชัชวาลย์ สุขมั่น	

คณะกรรมการจัดทำแบบรูปรายการงานก่อสร้าง

1.) ผู้ช่วยศาสตราจารย์ศุศิยรู่ กมลธันติอร ลายเซ็น :	ประธานกรรมการ
2.) ผู้ช่วยศาสตราจารย์วุฒิวัฒน์ คงรัตนประเสริฐ ลายเซ็น :	กรรมการ
3.) นายพิเชษฐ ทองพริก ลายเซ็น :	กรรมการ
4.) นายดลภิลาภ อัศวชัยสุวิกรม ลายเซ็น :	กรรมการ
5.) นางสาวเพียงเพ็ญ อภัยพักตร์ ลายเซ็น :	กรรมการและเลขานุการ

คณะกรรมการตรวจรับแบบ

1.) ผู้ช่วยศาสตราจารย์วิโรจน์ เลิศอิระชาญชัย ลายเซ็น :	ประธานกรรมการ
2.) ผู้ช่วยศาสตราจารย์วุฒิวัฒน์ คงรัตนประเสริฐ ลายเซ็น :	กรรมการ
3.) นายดลภิลาภ อัศวชัยสุวิกรม ลายเซ็น :	กรรมการและเลขานุการ

แสดงแบบ :
แปลนระบบไฟฟ้าแสงสว่าง ชั้น3R (หลังปรับปรุง)

มาตราส่วน :	วันที่ :
1:75	
แผ่นที่ :	รวม :
EE-A-02	47

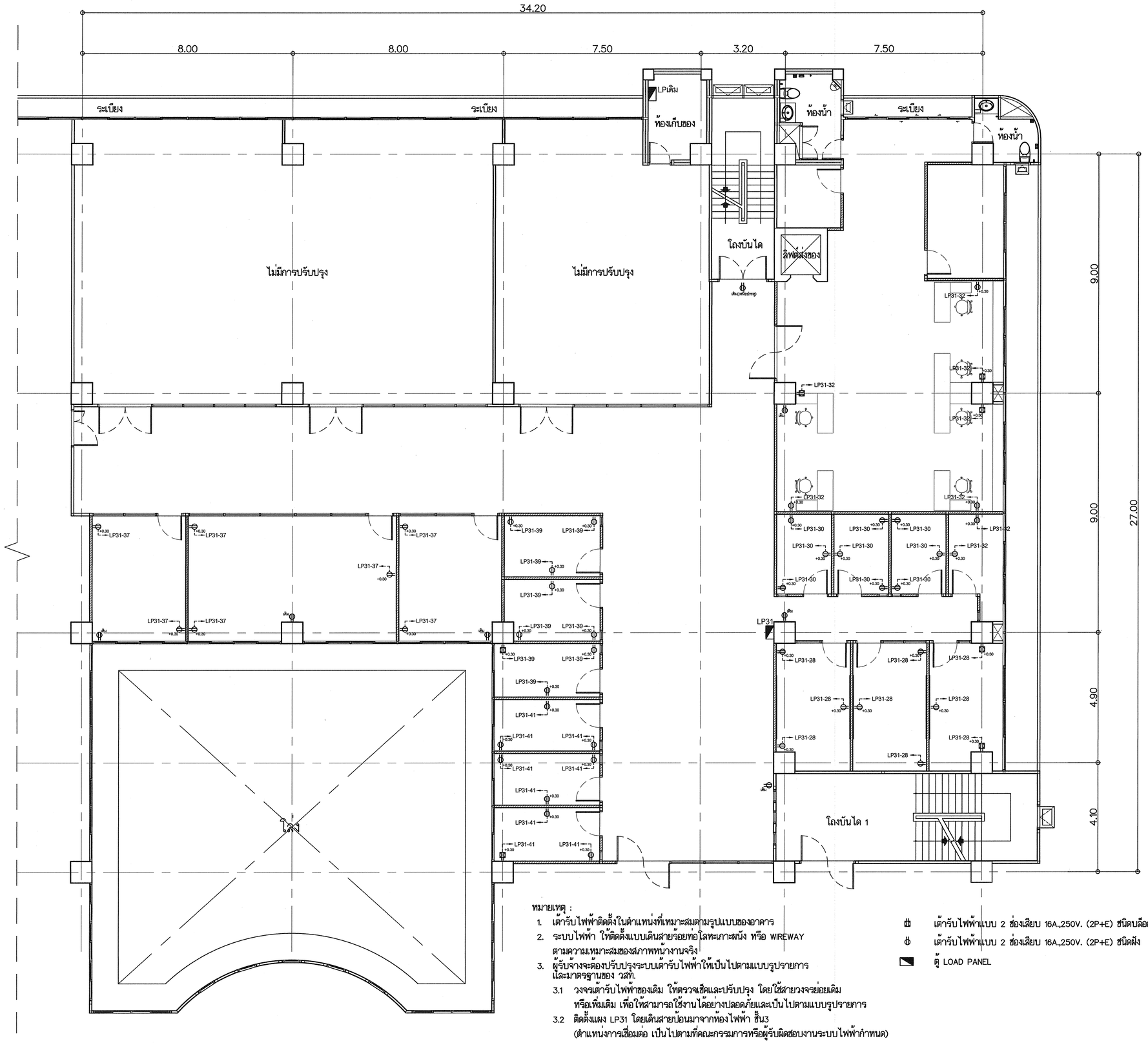

หมายเหตุ :

1. เต้ารับไฟฟ้าติดตั้งในตำแหน่งที่เหมาะสมตามรูปแบบของอาคาร
2. ระบบไฟฟ้า ให้ติดตั้งแบบเดินสายร้อยท่อโลหะเกาะผนัง หรือ WIREWAY ตามความเหมาะสมของสภาพหน้างานจริง
3. ผู้รับจ้างจะต้องปรับปรุงระบบเต้ารับไฟฟ้าให้เป็นไปตามแบบรูปรายการและมาตรฐานของ วสท.
   - 3.1 วงจรเต้ารับไฟฟ้าของเดิม ให้ตรวจเช็คและปรับปรุง โดยใช้สายวงจรย่อยเดิมหรือเพิ่มเติม เพื่อให้สามารถใช้งานได้อย่างปลอดภัยและเป็นไปตามแบบรูปรายการ
   - 3.2 ติดตั้งแผง LP31 โดยเดินสายป้อนมาจากห้องไฟฟ้า ชั้น3 (ตำแหน่งการเชื่อมต่อ เป็นไปตามที่คณะกรรมการหรือผู้รับผิดชอบงานระบบไฟฟ้ากำหนด)

เต้ารับไฟฟ้าแบบ 2 ช่องเสียบ 16A.,250V. (2P+E) ชนิดบล็อกลอย

เต้ารับไฟฟ้าแบบ 2 ช่องเสียบ 16A.,250V. (2P+E) ชนิดฝัง

ตู้ LOAD PANEL

แปลนระบบเต้ารับไฟฟ้า ชั้น3R (หลังปรับปรุง)

SCALE : 1:75

หมายเหตุ : ระยะ หรือ ตำแหน่งต่างๆที่แสดงในแบบ ใช้เพื่อประกอบการจัดทำแบบเท่านั้น ให้ผู้รับจ้างสำรวจหน้างานเสร็จก่อนดำเนินการ/เสนอราคา

มหาวิทยาลัยเทคโนโลยีราชมงคลกรุงเทพ

ชื่อโครงการ :

ปรับปรุงห้องมัลติมีเดีย ชั้น ๓R และพื้นที่สำนักงานชั้น ๖R อาคารเฉลิมพระเกียรติ ๘๐ พรรษาฯ เทคนิคกรุงเทพ แขวงทุ่งมหาเมฆ เขตสาทร กรุงเทพมหานคร จำนวน ๑ งาน

อธิการบดี มหาวิทยาลัยเทคโนโลยีราชมงคลกรุงเทพ	ลายเซ็น
รองศาสตราจารย์พิชัย จันทร์มณี	
รองอธิการบดี มหาวิทยาลัยเทคโนโลยีราชมงคลกรุงเทพ	ลายเซ็น
ผู้ช่วยศาสตราจารย์ชัชวาลย์ สุขมั่น	

คณะกรรมการจัดทำแบบรูปรายการงานก่อสร้าง

1.) ผู้ช่วยศาสตราจารย์สุศัลยรู่ กมลอินดิอร ลายเซ็น :	ประธานกรรมการ
2.) ผู้ช่วยศาสตราจารย์วุฒิวัฒน์ คงรัตนประเสริฐ ลายเซ็น :	กรรมการ
3.) นายพิเชษฐ ทองพริก ลายเซ็น :	กรรมการ
4.) นายคณภิลาภ อัศวชัยสุวิกรม ลายเซ็น :	กรรมการ
5.) นางสาวเพียงเพ็ญ อภัยพัฒตร์ ลายเซ็น :	กรรมการและเลขานุการ

คณะกรรมการตรวจรับแบบ

1.) ผู้ช่วยศาสตราจารย์วิโรจน์ เลิศอีระชาญชัย ลายเซ็น :	ประธานกรรมการ
2.) ผู้ช่วยศาสตราจารย์วุฒิวัฒน์ คงรัตนประเสริฐ ลายเซ็น :	กรรมการ
3.) นายคณภิลาภ อัศวชัยสุวิกรม ลายเซ็น :	กรรมการและเลขานุการ

แสดงแบบ :

แปลนระบบเต้ารับไฟฟ้า ชั้น3R (หลังปรับปรุง)

มาตราส่วน :	วันที่ :
1:75	
แผ่นที่ :	รวม :
EE-A-03	47

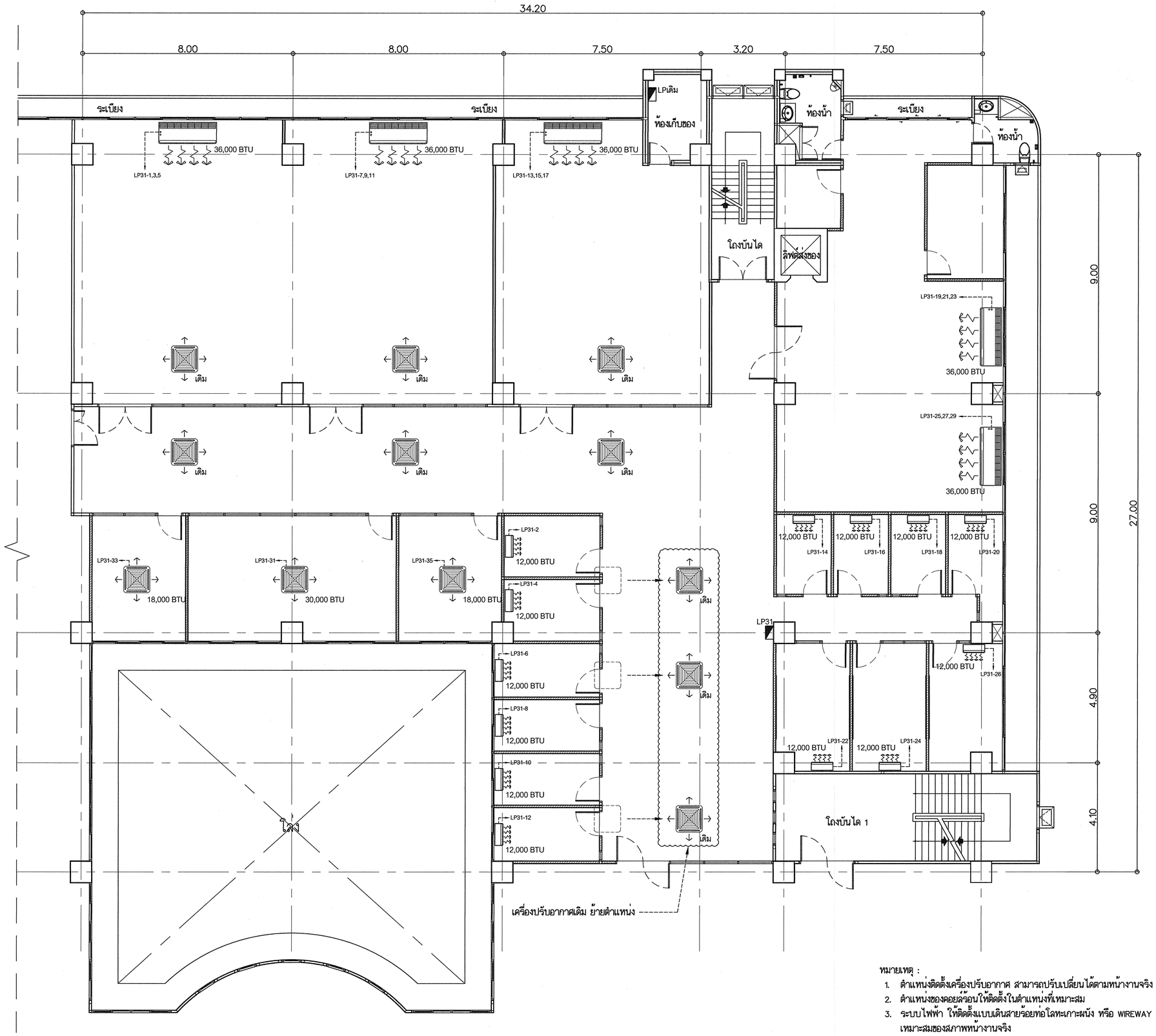

หมายเหตุ :
1. ตำแหน่งติดตั้งเครื่องปรับอากาศ สามารถปรับเปลี่ยนได้ตามหน้างานจริง
2. ตำแหน่งของคอยล์ร้อนให้ติดตั้งในตำแหน่งที่เหมาะสม
3. ระบบไฟฟ้า ให้ติดตั้งแบบเดินสายร้อยท่อโลหะเกาะผนัง หรือ WIREWAY ตามความเหมาะสมของสภาพหน้างานจริง

แปลนระบบปรับอากาศและระบายอากาศ ชั้น3R (หลังปรับปรุง)

SCALE : 1:75

หมายเหตุ : ระยะ หรือ ตำแหน่งต่างๆที่แสดงในแบบ ใช้เพื่อประกอบการจัดทำแบบเท่านั้น ให้ผู้รับจ้างสำรวจหน้างานเสร็จก่อนดำเนินการ/เสนอราคา

มหาวิทยาลัยเทคโนโลยีราชมงคลกรุงเทพ

ชื่อโครงการ :

ปรับปรุงห้องมัลติมีเดีย ชั้น ๓R และพื้นที่สำนักงานชั้น ๖R อาคารเฉลิมพระเกียรติ ๘๐ พรรษาฯ เทคนิคกรุงเทพ แขวงทุ่งมหาเมฆ เขตสาทร กรุงเทพมหานคร จำนวน ๑ งาน

อธิการบดี มหาวิทยาลัยเทคโนโลยีราชมงคลกรุงเทพ	ลายเซ็น
รองศาสตราจารย์พิชัย จันทร์มณี	
รองอธิการบดี มหาวิทยาลัยเทคโนโลยีราชมงคลกรุงเทพ	ลายเซ็น
ผู้ช่วยศาสตราจารย์ชัชวาลย์ สุขมั่น	

คณะกรรมการจัดทำแบบรูปรายการงานก่อสร้าง

1.) ผู้ช่วยศาสตราจารย์ศุศิลัยฐ์ กมลธันติอร ลายเซ็น :	ประธานกรรมการ
2.) ผู้ช่วยศาสตราจารย์วุฒิวัฒน์ คงรัตนประเสริฐ ลายเซ็น :	กรรมการ
3.) นายพิเชษฐ ทองพริก ลายเซ็น :	กรรมการ
4.) นายดลภิลาภ อัศวชัยสุวิกรม ลายเซ็น :	กรรมการ
5.) นางสาวเพียงเพ็ญ อภัยพักตร์ ลายเซ็น :	กรรมการและเลขานุการ

คณะกรรมการตรวจรับแบบ

1.) ผู้ช่วยศาสตราจารย์วิโรจน์ เลิศธีระชาญชัย ลายเซ็น :	ประธานกรรมการ
2.) ผู้ช่วยศาสตราจารย์วุฒิวัฒน์ คงรัตนประเสริฐ ลายเซ็น :	กรรมการ
3.) นายดลภิลาภ อัศวชัยสุวิกรม ลายเซ็น :	กรรมการและเลขานุการ

แสดงแบบ :

แปลนระบบปรับอากาศและระบายอากาศ ชั้น3R (หลังปรับปรุง)

มาตราส่วน :	วันที่ :
1:75	
แผ่นที่ :	รวม :
EE-A-04	47

Location ห้องสำนักวิทยบริการและสารสนเทศ ชั้น 6 Panel No. LP 61

Capacity 36 ckt (Load Panel)

วงจรที่	รายการโหลด	โหลด (VA) A	โหลด (VA) B	โหลด (VA) C	เซอร์กิตเบรกเกอร์ ขั้ว	AF	AT	สายไฟฟ้า
1	Air Conditioner 36000 BTU/HR	1400			1	63	20(10kA)	IEC 01, 4x4 mm^2 in EMT ϕ 3/4"
3			1400		1	63		
5				1400	1	63		
7	Air Conditioner 36000 BTU/HR	1400			1	63	20(10kA)	IEC 01, 4x4 mm^2 in EMT ϕ 3/4"
9			1400		1	63		
11				1400	1	63		
13	Air Conditioner 36000 BTU/HR	1400			1	63	20(10kA)	IEC 01, 4x4 mm^2 in EMT ϕ 3/4"
15			1400		1	63		
17				1400	1	63		
19	Air Conditioner 36000 BTU/HR	1400			1	63	20(10kA)	IEC 01, 4x4 mm^2 in EMT ϕ 3/4"
21			1400		1	63		
23				1400	1	63		
25	Air Conditioner 36000 BTU/HR	1400			1	63	20(10kA)	IEC 01, 4x4 mm^2 in EMT ϕ 3/4"
27			1400		1	63		
29				1400	1	63		
31	Air Conditioner 36000 BTU/HR	1400			1	63	20(10kA)	IEC 01, 4x4 mm^2 in EMT ϕ 3/4"
33			1400		1	63		
35				1400	1	63		
2	Air Conditioner 36000 BTU/HR	1400			1	63	20(10kA)	IEC 01, 4x4 mm^2 in EMT ϕ 3/4"
4			1400		1	63		
6				1400	1	63		
8	Air Conditioner 36000 BTU/HR	1400			1	63	20(10kA)	IEC 01, 4x4 mm^2 in EMT ϕ 3/4"
10			1400		1	63		
12				1400	1	63		
14	Air Conditioner 36000 BTU/HR	1400			1	63	20(10kA)	IEC 01, 4x4 mm^2 in EMT ϕ 3/4"
16			1400		1	63		
18				1400	1	63		
20	Air Conditioner 36000 BTU/HR	1400			1	63	20(10kA)	IEC 01, 4x4 mm^2 in EMT ϕ 3/4"
22			1400		1	63		
24				1400	1	63		
26	Air Conditioner 12000 BTU/HR	1500			1	63	20(10kA)	IEC 01, 2x4 mm^2 in EMT ϕ 1/2"
28	Receptacle		1800		1	63	20(10kA)	IEC 01, 2x4 mm^2+2.5 mm^2(G) in EMT ϕ 1/2"
30	Receptacle			1800	1	63	20(10kA)	IEC 01, 2x4 mm^2+2.5 mm^2(G) in EMT ϕ 1/2"
32	Receptacle	1620			1	63	20(10kA)	IEC 01, 2x4 mm^2+2.5 mm^2(G) in EMT ϕ 1/2"
34	Lighting (ห้องประชุมด้านหน้า)		210		1	63	16(10kA)	IEC 01, 2x2.5 mm^2 in EMT ϕ 1/2"
36	Spare			1600	1	63	20(10kA)	
Total		17120	16010	17400	MCCB 80AT/100AF, 15 kA, 3P			
		50530			Cond. IEC01 4x35 mm^2 + 10 mm^2 (G) in IMC ϕ 1-1/2"			

ไดอะแกรม

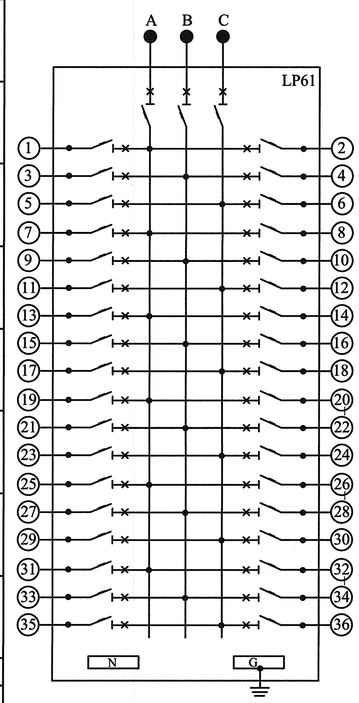

หมายเหตุ : ระยะ หรือ ตำแหน่งต่างๆที่แสดงในแบบ ใช้เพื่อประกอบการจัดทำแบบเท่านั้น ให้ผู้รับจ้างสำรวจหน้างานเสร็จก่อนดำเนินการ/เสนอราคา

มหาวิทยาลัยเทคโนโลยีราชมงคลกรุงเทพ

ชื่อโครงการ :
ปรับปรุงห้องมัลติมีเดีย ชั้น ๓R และพื้นที่สำนักงานชั้น ๖R อาคารเฉลิมพระเกียรติ ๘๐ พรรษาฯ เทคนิคกรุงเทพ แขวงทุ่งมหาเมฆ เขตสาทร กรุงเทพมหานคร จำนวน ๑ งาน

อธิการบดี มหาวิทยาลัยเทคโนโลยีราชมงคลกรุงเทพ	ลายเซ็น
รองศาสตราจารย์พิชัย จันทร์มณี	
รองอธิการบดี มหาวิทยาลัยเทคโนโลยีราชมงคลกรุงเทพ	ลายเซ็น
ผู้ช่วยศาสตราจารย์ชัชวาลย์ สุขมั่น	

คณะกรรมการจัดทำแบบรูปรายการงานก่อสร้าง

1.) ผู้ช่วยศาสตราจารย์ชูศักดิ์ กมลธันติอร ประธานกรรมการ
ลายเซ็น :

2.) ผู้ช่วยศาสตราจารย์วุฒิวัฒน์ คงรัตนประเสริฐ กรรมการ
ลายเซ็น :

3.) นายพิเชษฐ ทองพริก กรรมการ
ลายเซ็น :

4.) นายดลภิลาภ อัศวชัยสุวิกรม กรรมการ
ลายเซ็น :

5.) นางสาวเพียงเพ็ญ อภัยพักตร์ กรรมการและเลขานุการ
ลายเซ็น :

คณะกรรมการตรวจรับแบบ

1.) ผู้ช่วยศาสตราจารย์วิโรจน์ เลิศอีระชาญชัย ประธานกรรมการ
ลายเซ็น :

2.) ผู้ช่วยศาสตราจารย์วุฒิวัฒน์ คงรัตนประเสริฐ กรรมการ
ลายเซ็น :

3.) นายดลภิลาภ อัศวชัยสุวิกรม กรรมการและเลขานุการ
ลายเซ็น :

แสดงแบบ :
ตารางโหลด

มาตราส่วน :	วันที่ :
1:75	
แผ่นที่ :	รวม :
EE-B-01	47

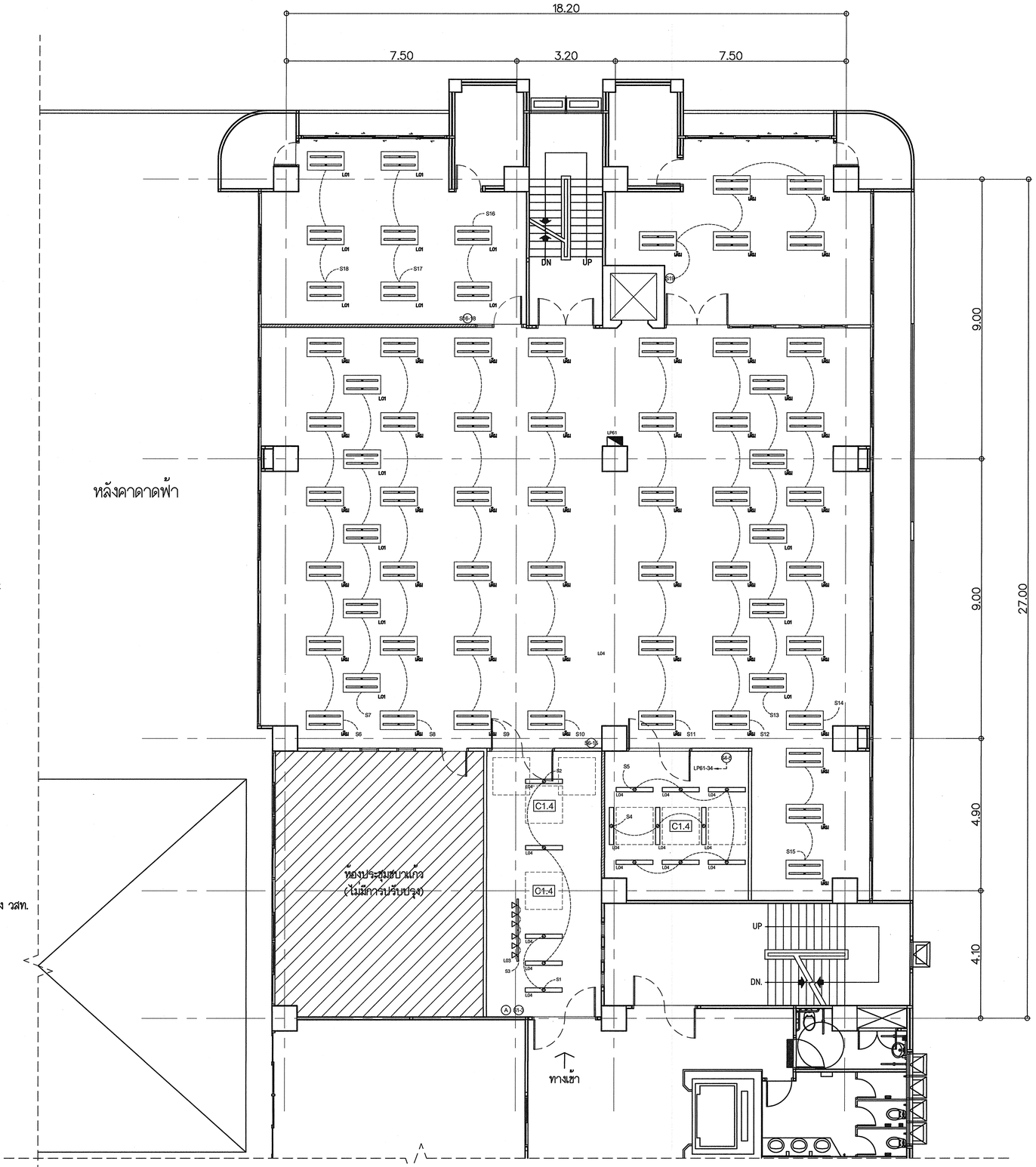

โคมไฟตะแกรงแบบฝังฝ้าเพดานเดิมขนาด 60x1.20 ม.
ปรับเปลี่ยนอุปกรณ์และหลอดไฟเป็น LED T8 2x18W. แสง Daylight

เดิม

โคมไฟตะแกรงฝังฝ้าเพดานขนาด 60x120 ซม.
พร้อมหลอดไฟ LED T8 2x18W. แสง Daylight

L01

โคมแทรคไลท์ LED สีดำ พร้อมหลอด แสง Warm white
ขนาดไม่น้อยกว่า 6x5W. พร้อมรางยาวไม่น้อยกว่า 2 เมตร

L03 L03 L03

โคม LED ท้อยฝ้าเพดานสีดำ ยาว 120 ซม.
พร้อมหลอด LED T8 1x18W. แสง Daylight

L04

Ⓢ สวิตช์ไฟทางเดียว ขนาด 16A., 250V.

หมายเหตุ :

1. โคมไฟติดตั้งในตำแหน่งที่เหมาะสมตามรูปแบบโครงสร้างของห้อง
2. ตำแหน่งสวิตช์/โคมไฟ สามารถปรับเปลี่ยนตำแหน่งได้ตามสภาพหน้างานจริง
3. ระบบไฟฟ้า ให้ติดตั้งแบบเดินสายร้อยท่อโลหะเกาะผนัง หรือ ตามสภาพหน้างานจริง
4. ผู้รับจ้างจะต้องปรับปรุงระบบไฟฟ้าแสงสว่างให้เป็นไปตามแบบรูปรายการและมาตรฐานของ วสท.
   - 4.1 รื้อถอนระบบไฟฟ้าแสงสว่างเดิม และย้ายตำแหน่งให้เป็นไปตามแบบรูปรายการ ปรับปรุงพื้นหรือผนังให้เรียบร้อยสวยงาม
   - 4.2 วงจรไฟฟ้าของโคมไฟเดิม ให้ปรับตำแหน่ง และใช้สายวงจรย่อยเดิม หรือเพิ่มเติม เพื่อให้สามารถใช้งานได้อย่างปลอดภัยและเป็นไปตามแบบรูปรายการ
   - 4.3 ให้เดินสายป้อนวงจรย่อยแสงสว่าง จากจุดติดตั้งสวิตช์เดิม (จุด Ⓐ ในแบบรูป) ไปยังจุดที่ติดตั้งสวิตช์ควบคุมแสงสว่าง S6–15 โดยใช้สาย IEC 01 ขนาดเท่ากับสายป้อนเดิม ในท่อร้อยสาย EMT และ Flex. ขนาดไม่น้อยกว่า 1/2 นิ้ว
   - 4.4 ให้เดินสายป้อนวงจรย่อยแสงสว่าง จากจุดแผง LAC 6A (ในห้องไฟฟ้า) ไปยังจุดที่ติดตั้งสวิตช์ควบคุมแสงสว่าง S1–3, S4–5 และ S16–18 โดยติดตั้งอุปกรณ์ป้อง MCB 16 AT 63 AF 10 kA เพิ่ม และใช้สาย IEC 01 2x2.5 sq.mm. ในท่อร้อยสาย EMT และ Flex. ขนาดไม่น้อยกว่า 1/2 นิ้ว

หมายเหตุ : ระยะ หรือ ตำแหน่งต่างๆที่แสดงในแบบ ใช้เพื่อประกอบการจัดทำแบบเท่านั้น ให้ผู้รับจ้างสำรวจหน้างานเสร็จก่อนดำเนินการ/เสนอราคา

แปลนระบบไฟฟ้าแสงสว่าง ชั้น6R (หลังปรับปรุง)

SCALE : 1:75

มหาวิทยาลัยเทคโนโลยีราชมงคลกรุงเทพ

ชื่อโครงการ :

ปรับปรุงห้องมัลติมีเดีย ชั้น ๓R และพื้นที่สำนักงานชั้น ๖R อาคารเฉลิมพระเกียรติ ๘๐ พรรษาฯ เทคนิคกรุงเทพ แขวงทุ่งมหาเมฆ เขตสาทร กรุงเทพมหานคร จำนวน ๑ งาน

อธิการบดี มหาวิทยาลัยเทคโนโลยีราชมงคลกรุงเทพ	ลายเซ็น
รองศาสตราจารย์พิชัย จันทร์มณี	
รองอธิการบดี มหาวิทยาลัยเทคโนโลยีราชมงคลกรุงเทพ	ลายเซ็น
ผู้ช่วยศาสตราจารย์ชัชวาลย์ สุธมั่น	

คณะกรรมการจัดทำแบบรูปรายการงานก่อสร้าง

1.) ผู้ช่วยศาสตราจารย์ชูศักดิ์ กมลชัยดิลก ลายเซ็น :	ประธานกรรมการ
2.) ผู้ช่วยศาสตราจารย์วุฒิวัฒน์ คงรัตนประเสริฐ ลายเซ็น :	กรรมการ
3.) นายพิเชษฐ ทองพริก ลายเซ็น :	กรรมการ
4.) นายตลภิลาภ อัศวชัยสุวิกรม ลายเซ็น :	กรรมการ
5.) นางสาวเพียงเพ็ญ อภัยพักตร์ ลายเซ็น :	กรรมการและเลขานุการ

คณะกรรมการตรวจรับแบบ

1.) ผู้ช่วยศาสตราจารย์วิโรจน์ เลิศธีระชาญชัย ลายเซ็น :	ประธานกรรมการ
2.) ผู้ช่วยศาสตราจารย์วุฒิวัฒน์ คงรัตนประเสริฐ ลายเซ็น :	กรรมการ
3.) นายตลภิลาภ อัศวชัยสุวิกรม ลายเซ็น :	กรรมการและเลขานุการ

แสดงแบบ :

แปลนระบบไฟฟ้าแสงสว่าง ชั้น6R (หลังปรับปรุง)

มาตราส่วน :	วันที่ :
1:75	
แผ่นที่ :	รวม :
EE–B–02	47

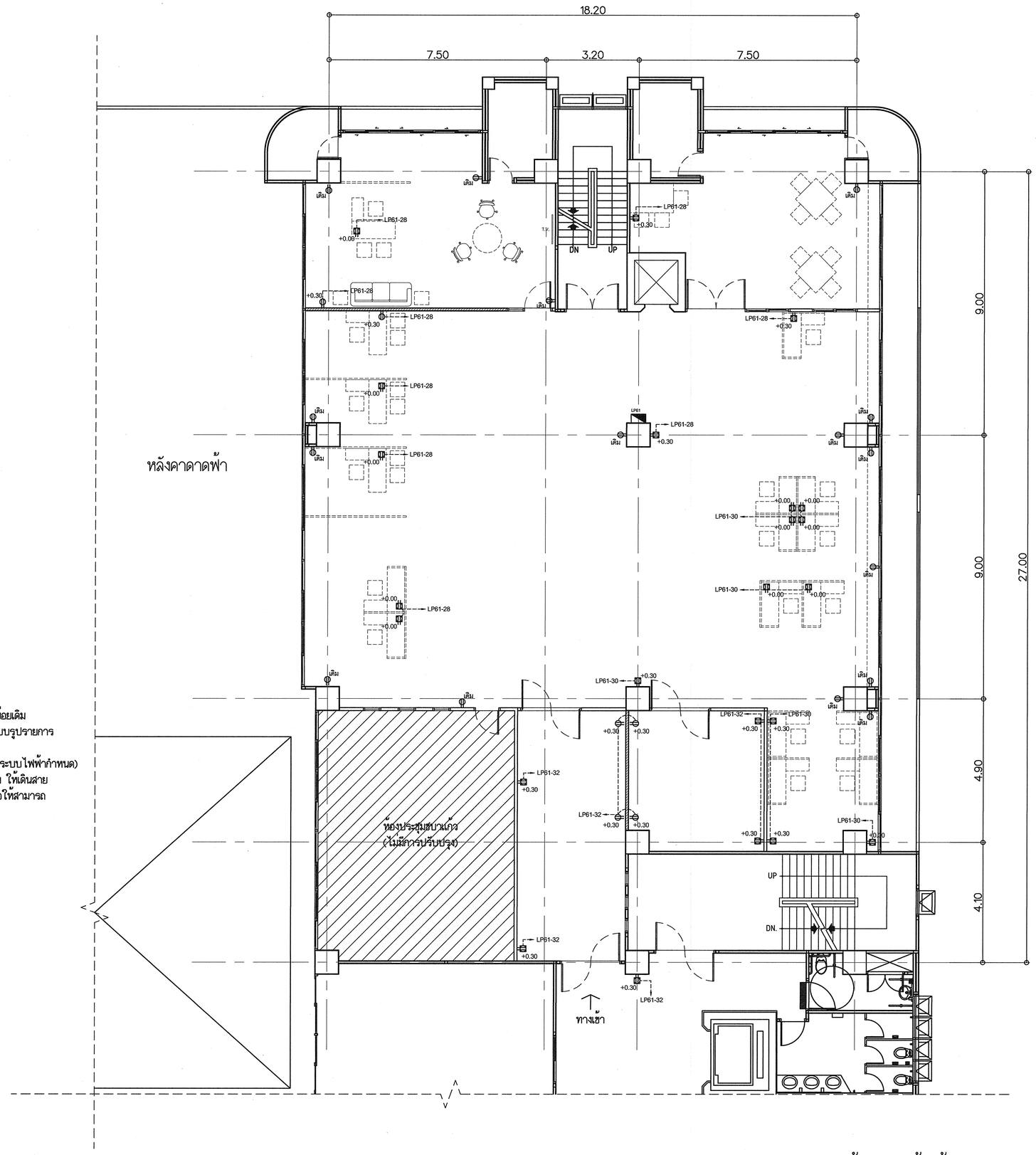

เต้ารับไฟฟ้าแบบ 2 ช่องเสียบ 16A.,250V. (2P+E) ชนิดบล็อกลอย

เต้ารับไฟฟ้าแบบ 2 ช่องเสียบ 16A.,250V. (2P+E) ชนิดฝังผนัง

ตู้ LOAD PANEL

หมายเหตุ :

1. เต้ารับไฟฟ้าติดตั้งในตำแหน่งที่เหมาะสมตามรูปแบบของอาคาร
2. ระบบไฟฟ้า ให้ติดตั้งแบบเดินสายร้อยท่อโลหะเกาะผนัง หรือ WIREWAY ตามความเหมาะสมของสภาพหน้างานจริง
3. ผู้รับจ้างจะต้องปรับปรุงระบบเต้ารับไฟฟ้าให้เป็นไปตามแบบรูปรายการ และมาตรฐานของ วสท.
   - 3.1 วงจรเต้ารับไฟฟ้าของเดิม ให้ตรวจเช็คและปรับปรุง โดยใช้สายวงจรย่อยเดิม หรือเพิ่มเติม เพื่อให้สามารถใช้งานได้อย่างปลอดภัยและเป็นไปตามแบบรูปรายการ
   - 3.2 ติดตั้งแผง LP61 โดยเดินสายป้อนมาจากห้องไฟฟ้า ชั้น6 (ตำแหน่งการเชื่อมต่อ เป็นไปตามที่คณะกรรมการหรือผู้รับผิดชอบงานระบบไฟฟ้ากำหนด)
   - 3.3 วงจรเต้ารับไฟฟ้าที่ติดตั้งใหม่บริเวณตำแหน่งโต๊ะทำงานที่อยู่กลางห้อง ให้เดินสายร้อยในรางเก็บสายไฟอลูมิเนียมหลังเต่า (Aluminium Floor Duct) เพื่อให้สามารถใช้งานได้อย่างปลอดภัย แข็งแรง และสวยงาม

หมายเหตุ : ระยะ หรือ ตำแหน่งต่างๆที่แสดงในแบบ ใช้เพื่อประกอบการจัดทำแบบเท่านั้น ให้ผู้รับจ้างสำรวจหน้างานเสร็จก่อนดำเนินการ/เสนอราคา

แปลนระบบเต้ารับไฟฟ้า ชั้น6R (หลังปรับปรุง)

SCALE : 1:75

มหาวิทยาลัยเทคโนโลยีราชมงคลกรุงเทพ

ชื่อโครงการ :

ปรับปรุงห้องมัลติมีเดีย ชั้น ๑R และพื้นที่สำนักงานชั้น ๖R อาคารเฉลิมพระเกียรติ ๘๐ พรรษาฯ เทคนิคกรุงเทพ แขวงทุ่งมหาเมฆ เขตสาทร กรุงเทพมหานคร จำนวน ๑ งาน

อธิการบดี มหาวิทยาลัยเทคโนโลยีราชมงคลกรุงเทพ	ลายเซ็น
รองศาสตราจารย์พิชัย จันทร์มณี	
รองอธิการบดี มหาวิทยาลัยเทคโนโลยีราชมงคลกรุงเทพ	ลายเซ็น
ผู้ช่วยศาสตราจารย์ชัชวาลย์ สุขมั่น	

คณะกรรมการจัดทำแบบรูปรายการงานก่อสร้าง

1.) ผู้ช่วยศาสตราจารย์ชูศักดิ์ กมลรับดีอร ลายเซ็น :	ประธานกรรมการ
2.) ผู้ช่วยศาสตราจารย์วุฒิวัฒน์ คงรัตนประเสริฐ ลายเซ็น :	กรรมการ
3.) นายพิเชษฐ ทองพริก ลายเซ็น :	กรรมการ
4.) นายดลภิลาภ อัศวชัยสุวิกรม ลายเซ็น :	กรรมการ
5.) นางสาวเพียงเพ็ญ อภัยพัฒตร์ ลายเซ็น :	กรรมการและเลขานุการ

คณะกรรมการตรวจรับแบบ

1.) ผู้ช่วยศาสตราจารย์วิโรจน์ เลิศธีระชาญชัย ลายเซ็น :	ประธานกรรมการ
2.) ผู้ช่วยศาสตราจารย์วุฒิวัฒน์ คงรัตนประเสริฐ ลายเซ็น :	กรรมการ
3.) นายดลภิลาภ อัศวชัยสุวิกรม ลายเซ็น :	กรรมการและเลขานุการ

แสดงแบบ :

แปลนระบบเต้ารับไฟฟ้า ชั้น6R (หลังปรับปรุง)

มาตราส่วน :	วันที่ :
1:75	
แผ่นที่ :	รวม :
EE-B-03	47

หมายเหตุ : หมายเหตุ :

1. ตำแหน่งติดตั้งเครื่องปรับอากาศ สามารถปรับเปลี่ยนได้ตามหน้างานจริง
2. ตำแหน่งของคอยล์ร้อนให้ติดตั้งในตำแหน่งที่เหมาะสม
3. ระบบไฟฟ้า ให้ติดตั้งแบบเดินสายร้อยท่อโลหะเกาะผนัง หรือ WIREWAY ตามความเหมาะสมของสภาพหน้างานจริง

พัดลมดูดอากาศเดิม

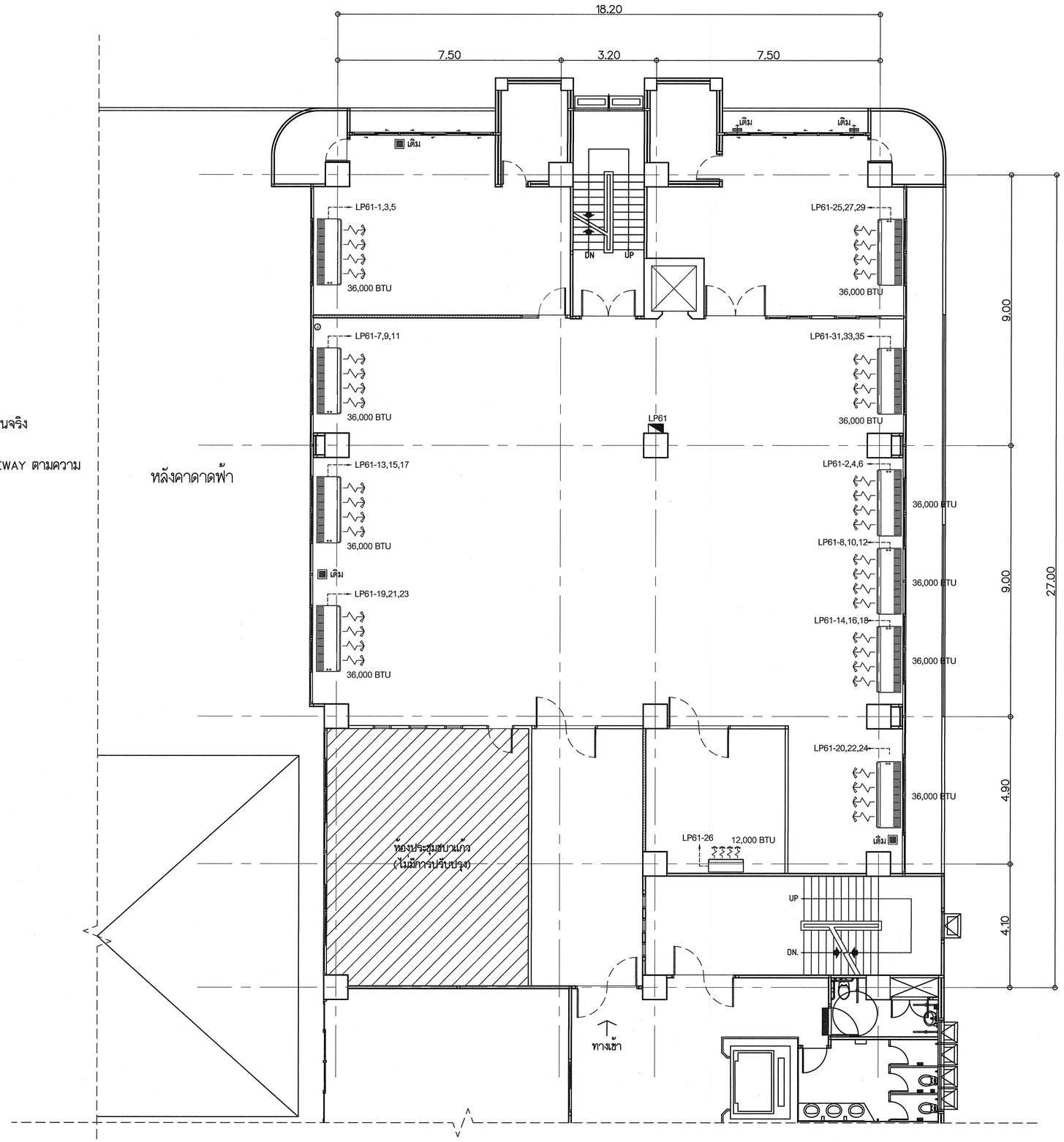

แปลนระบบปรับอากาศและระบายอากาศ ชั้น6R (หลังปรับปรุง)

SCALE : 1:75

หมายเหตุ : ระยะ หรือ ตำแหน่งต่างๆที่แสดงในแบบ ใช้เพื่อประกอบการจัดทำแบบเท่านั้น ให้ผู้รับจ้างสำรวจหน้างานเสร็จก่อนดำเนินการ/เสนอราคา

มหาวิทยาลัยเทคโนโลยีราชมงคลกรุงเทพ

ชื่อโครงการ :

ปรับปรุงห้องมัลติมีเดีย ชั้น ๑R และพื้นที่สำนักงานชั้น ๖R อาคารเฉลิมพระเกียรติ ๘๐ พรรษาฯ เทคนิคกรุงเทพ แขวงทุ่งมหาเมฆ เขตสาทร กรุงเทพมหานคร จำนวน ๑ งาน

อธิการบดี มหาวิทยาลัยเทคโนโลยีราชมงคลกรุงเทพ	ลายเซ็น
รองศาสตราจารย์พิชัย จันทร์มณี	
รองอธิการบดี มหาวิทยาลัยเทคโนโลยีราชมงคลกรุงเทพ	ลายเซ็น
ผู้ช่วยศาสตราจารย์ชัชวาลย์ สุขมั่น	

คณะกรรมการจัดทำแบบรูปรายการงานก่อสร้าง

1.) ผู้ช่วยศาสตราจารย์ชูศักดิ์ กมลรับติอร ลายเซ็น :	ประธานกรรมการ
2.) ผู้ช่วยศาสตราจารย์บุลมีวัลน์ คงรัตนประเสริฐ ลายเซ็น :	กรรมการ
3.) นายพิเชษฐ ทองพริก ลายเซ็น :	กรรมการ
4.) นายดลภิลาภ อัศวชัยสุวิกรม ลายเซ็น :	กรรมการ
5.) นางสาวเพียงเพ็ญ อภัยพักตร์ ลายเซ็น :	กรรมการและเลขานุการ

คณะกรรมการตรวจรับแบบ

1.) ผู้ช่วยศาสตราจารย์วิโรจน์ เลิศอิระชาญชัย ลายเซ็น :	ประธานกรรมการ
2.) ผู้ช่วยศาสตราจารย์บุลมีวัลน์ คงรัตนประเสริฐ ลายเซ็น :	กรรมการ
3.) นายดลภิลาภ อัศวชัยสุวิกรม ลายเซ็น :	กรรมการและเลขานุการ

แสดงแบบ :

แปลนระบบปรับอากาศและระบายอากาศ ชั้น6R (หลังปรับปรุง)

มาตราส่วน :	วันที่ :
1:75	
แผ่นที่ :	รวม :
EE-B-04	47